Istruzioni 806X H.T. 560x680.qxp_Layout 1 01/07/22 14:23 Pagina 1

CARCANO
ITALY

ART 806 HT
Golfare girevole HT
con staffa
Rotating eyebolt
with clamp

CARTEC100

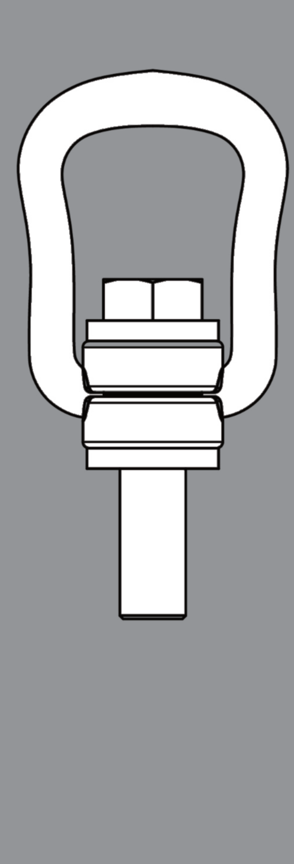

IT Istruzioni originali redatte in lingua italiana
GB Translation of the original instructions drawn up in Italian
FR Traduction des instructions d'origine rédigées en italien
DE Übersetzung der in italienischer Sprache erstellten Originalanweisungen
ES Traducción de las instrucciones originales redactadas en lengua italiana
TR Orijinal yönerge ve talimatların İtalyanca'ya tercümesi
NL/BE Vertaling van de oorspronkelijk in het Italiaans opgestelde instructies
SE Översättning av originalinstruktioner utfärdade på italienska språket
SL Prevod originalnih navodil v italijanskem jeziku
RS Prevod originalnih uputstava pisanih na italijanskom jeziku
BG Превод на оригиналните инструкции, изготвени на италиански език
SK Preklad pôvodného návodu vypracovaného v talianskom jazyku
RU Перевод оригинала инструкции выполнен с итальянского языка
RO Traducerea instrucțiunilor originale redactate în limba italiană
PT Tradução das instruções originais redigidas em idioma italiano
PL Tłumaczenie oryginalnej instrukcji w języku włoskim
NO Oversettelse til norsk av den italienske bruksanvisningen
NL Vertaling van de oorspronkelijk in het Italiaans opgestelde instructies
LV Instrukciju tulkojums no oriģināla itāļu valodā
LT Originalių instrukcijų, sudarytų italų kalba, vertimas
HU Az eredeti, olasz nyelvű útmutató fordítása
HR Prijevod izvornih uputstava pisanih na talijanskom jeziku
EL Μετάφραση των πρωτότυπων οδηγιών που συντάχθηκαν σε Ιταλική γλώσσα
FI Käännös alkuperäisistä italiankielisistä ohjeista
EE Itaalia keeles koostatud originaaljuhendi tõlge
DA Oversættelse af de originale instruktioner, udfærdiget på italiensk
BS Prijevod originalnih uputstava pisanih na italijanskom jeziku
CZ Překlad původního návodu vypracovaného v italském jazyce

Ed. 05

IT GOLFARE GIREVOLE HT CON STAFFA

MARCATURE
❑ [SCG /CARTEC]: Sigla costruttore
❑ [CE]: Secondo Direttiva Macchine 2006/42/EC
❑ [WLL..t]: Carico massimo di utilizzo in tonnellate (es. 1.5 t)
❑ [M]: Misura filettatura (es. M16)
❑ [1/L]: Lotto di rintracciabilità

❑ [92]: Omologazione DGUV
❑ [I]: Made in ItalyMade in Italy
❑ [806]: Codice prodotto
❑ [10]: Grado 100

USO PREVISTO
PUNTO DI ANCORAGGIO DESTINATO AL SOLLEVAMENTO DEI CARICHI
NON UTILIZZABILE PER IL SOLLEVAMENTO DELLE PERSONE

"Dichiarazione di conformità CE"
(Direttiva Macchine 2006/42/EC all. IIA)
Si dichiara che tutti i materiali oggetto della presente dichiarazione sono conformi a tutte le disposizioni pertinenti della direttiva 2006/42/EC

VERIFICA DELL' IDONEITA' ALL'USO PER GOLFARI GIREVOLI CON STAFFA ART. 806HT DA EFFETTUARE PRIMA DI OGNI UTILIZZO E ALMENO CON CADENZA ANNUALE

Prima di ogni utilizzo verificare che:
- Il golfare, ed ogni suo componente compresa la vite, siano esenti da difetti di usura, corrosione, cricche o deformazioni evidenti
- Le marcature siano ben leggibili
- I carichi da sollevare siano conformi alle portate per i quali i golfari sono stati progettati (le portate sono indicate sia sui golfari che sulle istruzioni)
- Il diametro dell'anello non abbia subito una riduzione superiore al 10% del diametro nominale dell'anello stesso dovuto all'usura di uno dei punti di contatto Ⓐ
- Il dispositivo sia ben serrato alla struttura portante ed il corpo del golfare ruoti liberamente

Nel caso i controlli diano esito negativo, il golfare non deve più essere utilizzato e deve sostituito
Si ricorda che:
- I controlli devono essere effettuati da personale qualificato
  In quanto accessori di sollevamento i golfari girevoli con staffa art. 806HT devono essere sottoposti a verifiche periodiche programmate ed annotate in un apposito registro di controllo in conformità alle norme e leggi vigenti
- Il golfare girevole con staffa deve essere installato da personale maggiorenne e qualificato in quanto utilizzato in operazioni di sollevamento che devono essere effettuate in accordo alla Direttiva macchine 2006/42/EC e successive modifiche
- La persona qualificata che deve sovraintendere l'operazione di sollevamento, dovrà individuare sempre il centro di gravità del carico e posizionare i golfari in modo che il carico stesso sia sempre bilanciato
- In caso di carico asimmetrico, considerare una riduzione delle portate come indicato sulla tabella di riferimento
- Verificare l'idoneità della classe di resistenza della madrevite destinata ad alloggiare il golfare in rapporto al carico da sollevare (il materiale della madrevite deve avere una resistenza alla trazione uguale e maggiore a quella dell'acciaio S235JR – norma di riferimento UNI EN 10025)
- La profondità del foro filettato deve essere minima
  - 1xd per l'acciaio
  - 1.25xd per fusioni in ghisa
  - 1.5xd per fusion in ghisa di scarsa resistenza (resistenza <200 Mpa)
  - 2xd per le leghe di alluminio
  - 2.5xd per le leghe di alluminio-magnesio
- Il foro filettato deve essere perpendicolare alla superficie di appoggio
- Verificare che la superficie di appoggio della madrevite sia idonea per planarità e dimensione in modo da garantire l'appoggio di tutta la superficie piana del golfare e che la stessa aderisca in modo adeguato. È vietato l'utilizzo del golfare con piano d'appoggio a sbalzo
- Per l'installazione del golfare è sufficiente procedere manualmente al serraggio della vite con chiave esagonale senza l'ausilio di prolunghe che potrebbero precaricare la vite con coppie di serraggio eccessive (non superare le coppie di serraggio indicate in tabella); per lo smontaggio, procedere nel senso contrario
- Serrare il golfare fino a farlo aderire completamente alla base d'appoggio
- Una volta effettuato il serraggio verificare che la staffa e l'anello ruotino liberamente in maniera corretta
- Una volta effettuato il serraggio orientare l'anello del dispositivo nella direzione di carico

Attenzione
- Il dispositivo non è però idoneo nella rotazione sotto carico
- Utilizzare solo viti fornite dal produttore

FATTORI DI RIDUZIONE DI PORTATA

Temperatura ambiente	Riduzione della portata
minore di -40 °C	Non consentito
da -40 °C a 200 °C	Nessuna
da 200 °C a 250 °C	- 20%
da 250 °C a 350 °C	- 25%
oltre i 350 °C	Non consentito

- Coefficiente di sicurezza 4
  Per dispositivi di sollevamento che restano applicati alla struttura si
- raccomanda di bloccare il pezzo mediante colla frena filetto
  Il golfare può essere utilizzato in totale sicurezza fino ad un massimo di
- 20.000 sollevamenti a pieno carico
  In caso di operazioni di sollevamento a rischio elevato, devono essere
- garantite le condizioni di sicurezza per tutte le operazioni
- Il mancato rispetto delle indicazioni può causare danni a persone e cose
  Documentazione redatta in accordo al punto 1.7.4.2 della Direttiva macchine 2006/42/EC

① **PORTATA (TABELLA)**

DIVIETI
❑ Non utilizzare i golfari in ambienti acidi o ad alta corrosione di sostanze chimiche e/o in atmosfera esplosiva
❑ Non utilizzare in ambiente con temperatura maggiore di 350°C o minore di – 40°C
❑ Non superare le portate indicate sulla tabella di riferimento
❑ Non utilizzare per scopi diversi da quelli previsti
❑ Non utilizzare, per il montaggio del golfare, coppie di serraggio superiori a quelle prescritte
❑ Non sostituire le viti e tutti i componenti originali
❑ Non utilizzare per il sollevamento di persone
❑ Non sostare sotto il carico sospeso durante l'utilizzo
❑ Non sostare durante l'utilizzo nelle zone pericolose (per zone pericolose si intendono zone esposte/individuate a rischio caduta del carico movimentato con l'accessorio)
❑ Qualora vengano effettuate sul prodotto modifiche o riparazioni e/o trattamenti successivi, vengono a decadere i termini di garanzia e ci riterremo esonerati da qualsiasi responsabilità

CONSERVAZIONE
Il dispositivo deve essere conservato in ambiente idoneo (es. asciutto, non corrosivo etc.).

SMALTIMENTO
L'imballaggio del prodotto deve essere avviato alla normale raccolta differenziata.
Il prodotto deve essere recuperato come rottame metallico.

GB ROTATING EYE BOLT HT WITH CLAMP

MARKINGS
❑ [SCG /CARTEC]: Manufacturer label
❑ [CE]: CE markings in compliance with the Machinery Directive 2006/42/EC
❑ [WLL..t]: Maximum load that can be used in tons (for ex. 1.5 t)
❑ [M]: Measurement of the threading (es. M16)
❑ [1/L]: Traceability batch

❑ [92]: Validation DGUV
❑ [I]: Made in Italy
❑ [806]: Product code
❑ [10]: Grade 100

FORESEEN USE
ANCHORAGE POINT FOR LOAD LFTING
IT CANNOT BE USE TO LIFT PEOPLE

"CE conformity declaration"
(Machinery Directive 2006/42/EC all. IIA)
We declare that all the material specified in the present declaration are in compliance with all the disposition related to the Directive 2006/42/EC

CHECK SUITABILITY OF ROTATING EYEBOLTS WITH CLAMP ART.806HT BEFORE USE AND YEARLY

Before use each time make sure that:
- The eyebolt and its entire component including the screw do not have defects due to wear, corrosion, cracks or visible deformations.
- Markings have to be clearly legible
- The loads to be lifted are in compliance with the loads of the eyebolts (the loads are specified both on the eyebolts and on the user manual)
- The diameter of the ring has not been reduced more than the 10% of the original diameter of the ring itself due to wear in one of the points of contact Ⓐ eyebolt's body rotates freely

If these checks give negative outcome, the eyebolt must not be use anymore, and must be
Please remember that:
- Checks have to be carried out by a qualified staff as lifting accessories rotating eyebolts with clamps art. 806 must undergo checks at regular intervals and scheduled in compliance with the laws in force
- The rotating eyebolt with clamps must be fitted by a qualified staff of age as it is used for lifting operations which must be carried out in compliance to the Machinery Directive 2006/42/EC and subsequent modifications
- The qualified person supervise the lifting operation and must always detect the gravity centre of the load and position the eyebolts in order to guarantee that the said load is always balanced
- If the load is asymmetrical take into consideration a decrease in capacity as shown on the reference chart
- Check suitability of the resistance class of the mother screw which has to house the eyebolt with the ratio of the load to be lifted (the material of the mother screw has to have a traction of resistance which is the same or higher than steel S235JR – norm of reference UNI EN 10025)
- The depth of the threaded hole has to be minimum
  - 1xd for steel
  - 1.25xd for cast iron
  - 1.5xd for cast iron casting with low resistance (resistance<200 Mpa)
  - 2xd for aluminium alloys
  - 2.5xd for aluminium-magnesium alloys
- The threaded hole must be perpendicular to the surface
- Make sure that the surface of the mother screw is suitable for the planarity and dimension in order to guarantee touching of all the surface place of the eyebolt and that adheres suitably. The eyebolt cannot be used with parts of the lifting surface
- To install the eyebolt simply manually look the screw with the key without the aid of extension leads which could preload the screw with excessive locking (do not exceed locking specified in the chart)
- Lock the eyebolt until its fits completely onto the surface
- Once locking has been carried out make sure that the clamp and the ring rotate freely and correctly
- Once lockinq has been carried out orient the ring of the device in the direction of the load

Beware
- The device is not suitable for swivelling under load
- Only use bolts supplied by the manufacturer

REASONS FOR CAPACITY REDUCTIONS

Ambient temperature	Load limit reduction
below -40 °C	Not permitted
from -40 °C to 200 °C	None
from 200 °C to 250 °C	- 20%
from 250 °C to 350 °C	- 25%
over 350 °C	Not permitted

Safety coefficient 4
- For lifting device that remain attached to the structure we recommend the part being locked by means of thread brake glue
- The eyebolt can be used safely up to maximum of 20.000 lifts with a full load
- For risky lifting operations safety measurement have to be taken for the people who undergo the risk
- If the instructions are not adhered to serious damage can be caused to things and injured to people
- The documentation has been drawn up in compliance with section 1.7.4.2 of the Machinery Directive 2006/42/EC

① **WORKING LOAD LIMIT W.L.L. (TABLE)**

NOT ALLOWED
❑ Do not use eyebolts in acid high corrosion chemical environment and/or in an explosive atmosphere
❑ Do not use in environment with a temperature higher than 350°C or lower than – 40°C
❑ Do not exceed the capacity specified on the reference chart
❑ Do not use for operations which defer from the ones that are foreseen
❑ Do not use locking screws which are larger than than ones specified to assemble the eyebolt
❑ Do not replace screw and all the original components
❑ Do not use to lifting people
❑ Do not stand under an overhanging load
❑ Do not stand during use in dangerous areas (dangerous areas means areas which deemed risky due to falling of load during movement with accessories
❑ If changes, repairs and/or treatments are made to the product, the terms of guarantee are no longer applicable and the manufacturer declines all liability

STORAGE
The device must be stored in a suitable environment (ex. dry, non-corrosive, etc.)

DISPOSAL
The product packaging must be sent for normal recycling.
The product must be recovered as metal scrap.

FR ANNEAU DE LEVAGE ÉMERILLON À ÉTRIER HT

MARQUAGES
❑ [SCG /CARTEC] : Sigle du constructeur
❑ [CE] : Selon la directive machines 2006/42/EC
❑ [WLL..t] : Charge maximale de service en tonnes (par ex. : 1,5 t)
❑ [M] : Dimensions filet (par ex. : M16)
❑ [1/L] : Lot de traçabilité

❑ [92] : Homologation DGUV
❑ [I] : Fabriqué en Italie
❑ [806] : Référence produit
❑ [10] : Degré 100

USAGE PRÉVU
POINT D'ANCRAGE DESTINÉ AU LEVAGE DE CHARGES
NE PAS UTILISER POUR SOULEVER DES PERSONNES

"Déclaration de conformité CE"
(Directive machines 2006/42/CE annexe IIA)
Tous les produits faisant l'objet de la présente déclaration sont conformes aux clauses pertinentes de la directive 2006/42/EC

VÉRIFICATION DE LA CONFORMITÉ DES ANNEAUX DE LEVAGE À ÉTRIER ART. 806HT À EXÉCUTER AVANT CHAQUE UTILISATION ET AU MOINS UNE FOIS PAR AN

Avant toute utilisation, vérifier que :
- L'anneau et ses composants, dont la vis, ne présentent aucun défaut d'usure, corrosion, fissure ou déformation évidente.
- Les marquages sont bien lisibles
- Les charges à soulever sont conformes aux portées utiles pour lesquelles les anneaux de levage ont été conçus (les portées sont indiquées sur les anneaux et dans les instructions d'utilisation)
- Le diamètre de l'anneau n'a pas subi une réduction supérieure à 10 % du diamètre nominal à cause de l'usure sur l'un des points de contact Ⓐ
- Le dispositif est bien serré et vissé complètement à la structure porteuse. Le corps de l'anneau pivote librement.

Si les résultats des contrôles sont négatifs, l'anneau de levage ne devra plus être utilisé et il devra être immédiatement remplacé
Il convient de rappeler que :
- les contrôles doivent être exécutés par du personnel qualifié
  En tant qu'accessoires de levage, les anneaux de levage émerillon à étrier art. 806HT doivent être soumis à des vérifications périodiques programmées et consignées dans un registre de contrôle particulier conformément aux normes et aux lois en vigueur en la matière.
- L'anneau de levage émerillon à étrier doit être installé par un personnel majeur qualifié car il est utilisé dans des opérations de levage devant être conformes à la directive Machines 2006/42/CE et à ses modifications successives.
- L'opérateur qualifié qui doit superviser l'opération de levage devra toujours repérer le centre de gravité de la charge et positionner l'anneau de levage de sorte que la charge soit toujours équilibrée.
- En cas de charge asymétrique, prendre en compte une réduction de la portée, comme indiqué dans le tableau de référence.
- Vérifier la correspondance de la classe de résistance de la vis mère destinée à accueillir l'anneau selon la charge à soulever (le matériau composant la vis mère doit présenter une résistance à la traction supérieure ou égale à celle de l'acier S235JR – norme de référence UNI EN 10025)
- La profondeur de l'orifice fileté doit être de minimum
  - 1xd pour l'acier
  - 1.25xd pour moulage en fonte
  - 1.5xd pour moulage en fonte à faible résistance (Résistance <200 Mpa)
  - 2xd pour les alliages d'aluminium
  - 2.5xd pour les alliages d'aluminium-magnésium
- Le trou fileté doit être perpendiculaire à la surface d'appui
- Vérifier que la surface d'appui de la vis mère est appropriée en termes de planéité et de dimensions, de manière à garantir l'appui de toute la surface plane de l'anneau de levage et sa bonne adhérence. Il est interdit d'utiliser l'anneau de levage avec un plan d'appui en saillie
- Pour installer l'anneau, il suffit de serrer à la main la vis à l'aide d'une clé hexagonale sans utiliser d'allonge qui pourrait surcharger la vis avec un couple de serrage excessif (respecter les couples de serrage figurant dans le tableau). Pour le démontage, procéder en sens inverse.
- Serrer l'anneau jusqu'à le faire adhérer complètement à la surface d'appui
- Au terme du serrage, vérifier si l'étrier et l'anneau pivotent librement et correctement
- Une fois le serrage effectué, orienter l'anneau dans le sens de la charge

Attention
- Le dispositif n'est pas prévu pour une rotation sous charge
- Utiliser uniquement les vis fournies par le fabricant

FACTEURS DE RÉDUCTION DE PORTÉE

Température ambiante	Réduction de la portée
moins de -40 °C	Non autorisé
de -40 °C à 200 °C	Aucune
de 200 °C à 250 °C	- 20%
de 250 °C à 350 °C	- 25%
plus de 350 °C	Non autorisé

Coefficient de sécurité 4
- Pour les dispositifs de levage qui restent appliqués à la structure, il est conseillé de bloquer la pièce à l'aide d'une colle frein filet.
- L'anneau de levage peut être utilisé en toute sécurité jusqu'à un maximum de 20 000 levages à pleine charge
- En cas d'opération de levage à haut risque, les conditions de sécurité pour les personnes exposées devront être garanties.
- Le non-respect des consignes peut être la cause de dommages aux biens et aux personnes
- Documentation rédigée conformément au point 1.7.4.2 de la directive machines 2006/42/CE

① **PORTÉE (TABLEAU)**

INTERDICTIONS
❑ Ne pas utiliser l'anneau de levage dans des environnements acides ou très corrosifs en présence de substances chimiques et/ou dans une atmosphère explosive
❑ Ne pas utiliser à une température supérieure à 350°C ou inférieure à -40 °C
❑ Ne pas dépasser les portées indiquées dans le tableau de référence
❑ Ne pas l'utiliser dans des buts différents de ceux prévus
❑ Ne pas utiliser pour le montage de l'anneau des couples de serrage supérieurs à ceux indiqués
❑ Ne pas remplacer les vis et les composants d'origine
❑ Ne pas utiliser pour soulever des personnes
❑ Ne pas rester sous une charge levée lors de l'utilisation
❑ Ne pas rester dans les zones dangereuses lors de l'utilisation (les termes « zones dangereuses » désignent les zones exposées à un risque chute de la charge levée à l'aide de l'accessoire)
❑ Si des modifications, des réparations et/ou des traitements ultérieurs sont effectués sur le produit, les conditions de garantie sont inapplicables et le constructeur est déchargé de toute responsabilité

CONSERVATION
Le dispositif doit être conservé dans un environnement adapté (sec, non corrosif, etc.).

MISE AU REBUT
L'emballage du produit doit être déposé dans un centre de tri.
Le produit doit être recyclé tel un déchet métallique.

DE LASTBOCK HT

STEMPELUNGEN
❑ [SCG /CARTEC]: Herstellerkennzeichnung
❑ [CE]: Gemäß Maschinenrichtlinie 2006/42/EG
❑ [WLL..t]: Maximale Traglast in Tonnen (z. B. 1,5 t)
❑ [M]: Gewindemaß (z. B. M16)
❑ [1/L]: Chargennummer zur Rückverfolgung

❑ [92]: DGUV-Zulassung
❑ [I]: Hergestellt in Italien
❑ [806]: Artikelnummer
❑ [10]: Güteklasse 10

BESTIMMUNGSZWECK
ANSCHLAGPUNKT ZUM HEBEN VON LASTEN
NICHT FÜR DAS ANHEBEN VON PERSONEN GEEIGNET

"EG-Konformitätserklärung"
(Maschinenrichtlinie 2006/42/EG, Anhang IIA)
Hiermit wird bescheinigt, dass alle Materialien, auf die sich vorliegende Erklärung bezieht, mit allen Vorgaben der Maschinenrichtlinie 2006/42/EG konform sind.

VOR JEDER VERWENDUNG UND MINDESTENS JÄHRLICH DURCHZUFÜHRENDE GEBRAUCHSEIGNUNGSPRÜFUNG FÜR LASTBÖCKE ART. 806HT

Vor jeder Verwendung bitte Folgendes sicherstellen:
- •Der Lastbock und alle seine Bestandteile einschließlich der Schraube dürfen keine Mängel durch Abnutzung und Korrosion sowie keine sichtbaren Risse oder Verformungen aufweisen.
- Alle Kennzeichnungen müssen deutlich lesbar sein.
- Die zu hebenden Lasten müssen der Tragfähigkeit entsprechen, für die die Lastböcke ausgelegt sind (die Tragfähigkeitswerte sind sowohl auf den Lastböcken als auch in der Anleitung angegeben).
- Der Ring darf an keinem der Kontaktpunkte Ⓐ so stark abgenutzt sein, dass sein Querschnitt um mehr als 10 % reduziert ist.
- Die Vorrichtung muss fest an der Trägerstruktur verschraubt sein und der Körper des Lastbocks muss sich frei drehen.

Sollte eine der genannten Voraussetzungen nicht erfüllt sein, darf der Lastbock nicht mehr verwendet werden und muss ersetzt werden.
Bitte beachten:
- Die Inspektionen müssen von qualifiziertem Personal vorgenommen
- werden. In ihrer Eigenschaft als Hebezeug müssen die Lastböcke Art. 806HT regelmäßigen, geplanten Kontrollen unterzogen werden, die gemäß den geltenden Vorschriften in einem entsprechenden Prüfregister zu verzeichnen sind.
- Der Lastbock darf nur von volljährigem und qualifiziertem Personal installiert werden, da er für Hebevorgänge verwendet wird, die mit der Maschinenrichtlinie 2006/42/EG, einschließlich nachfolgender Änderungen, konform sein müssen.
- Das qualifizierte, die Hebevorgänge überwachende Personal muss stets den Schwerpunkt der Last ermitteln und die Lastböcke so positionieren, dass die Last ausgewuchtet ist.
- Bei asymmetrischen Lasten ist die Traglast zu verringern, wie in der nachstehenden Referenztabelle angegeben.
- Die Eignung der Festigkeitsklasse des Innengewindes, welches den Lastbock aufnehmen soll, in Bezug auf die zu hebende Last überprüfen (das Material des Innengewindes muss eine Zugfestigkeit aufweisen, die mindestens der von Stahl S235JR entspricht – Bezugsnorm UNI EN 10025).
- Die Gewindebohrung muss mindestens folgende Tiefe besitzen:
  - 1xd bei Stahl
  - 1.25xd bei Güssen aus Gusseisen
  - 1.5xd bei Güssen aus Gusseisen mit geringer Widerstandsfähigkeit (Widerstandsfähigkeit <200 Mpa)
  - 2xd bei Aluminiumlegierungen
  - 2.5xd bei Aluminium-Magnesium-Legierungen
- Die Gewindebohrung muss senkrecht zur Auflagefläche sein.
- Die Auflagefläche des Innengewindes muss eine geeignete Ebenheit und Größe aufweisen, um zu gewährleisten, dass die gesamte Fläche des Lastbocks vollständig flach aufliegt. Der Lastbock darf nicht an auskragenden Auflageflächen montiert werden.
- Zur Montage des Lastbocks genügt, die Schraube von Hand mit einem Sechskantschlüssel und ohne Zuhilfenahme von Verlängerungen festzuziehen, da die Hebelwirkung ein zu hohes Anzugsmoment verursachen könnte (die in der Tabelle aufgeführten Anzugsmomente nicht überschreiten); zur Demontage umgekehrt vorgehen.
- Den Lastbock anziehen, bis er vollständig an der Auflagefläche anliegt.
- Nach dem Anziehen überprüfen, dass sich der Bügel und der Ring frei und korrekt drehen.
- Nach dem Verschrauben den Ring der Vorrichtung zur Last ausrichten.

Achtung
- Die Vorrichtung ist jedoch nicht zur Drehung unter Last geeignet.
- Nur vom Hersteller gelieferte Schrauben verwenden.

FAKTOREN FÜR DIE MINDERUNG DER TRAGLAST

Umgebungstemperatur	Minderung der Traglast
weniger als -40 °C	Nicht zulässig
von -40 °C bis 200 °C	Keine
von 200 °C bis 250 °C	-20 %
von 250 °C bis 350 °C	-25 %
Über 350 °C	Nicht zulässig

Sicherheitskoeffizient 4
- Bei Hebevorrichtungen, die an der Struktur montiert bleiben, wird empfohlen, die Komponente mit einem Gewindekleber zu fixieren.
- Der Lastbock kann in uneingeschränkter Sicherheit für bis zu 20.000 Hebevorgänge bei Vollauslastung verwendet werden.
- Bei Hebevorgängen mit erhöhtem Risiko müssen bei allen Arbeiten die Sicherheitsvoraussetzungen gewährleistet sein
- Die Nichteinhaltung der Vorgaben kann Personen- und Sachschäden zur Folge haben.
- Die vorliegende Dokumentation wurde in Konformität mit Punkt 1.7.4.2 der Maschinenrichtlinie 2006/42/EG erstellt.

① **TRAGFÄHIGKEIT (TABELLE)**

VERBOTE
❑ Die Lastböcke nicht in säurehaltigen Umgebungen, bei hochgradiger Korrosion durch Chemikalien und/oder in explosiver Atmosphäre verwenden.
❑ Nicht bei Umgebungstemperaturen verwenden, die höher als 350 °C oder geringer als – 40 °C sind.
❑ Nicht die in der Referenztabelle genannten Höchsttraglasten
❑ überschreiten.
❑ Nur für die vorgesehenen Zwecke verwenden.
Bei der Montage des Lastbocks die vorgeschriebenen Anzugsmomente nicht überschreiten.
❑ Die Schrauben und alle Originalteile nicht ersetzen.
❑ Nicht für das Anheben von Personen verwenden.
❑ Während des Gebrauchs nicht unter der hängenden Last aufhalten.
❑ Während der Verwendung nicht in Gefahrenzonen verweilen (als Gefahrenzonen gelten Bereiche, in denen die Gefahr besteht oder angenommen werden kann, dass die beförderte Last mit dem Anschlagmittel herabstürzt).
❑ Nach Änderungen, Reparaturen und/oder nachträglichen Eingriffen am Produkt verfällt die Gewährleistung und der Hersteller ist von jeder Haftung entbunden.

LAGERUNG
Die Vorrichtung in einer geeigneten Umgebung aufbewahren (d. h. trocken, nicht korrosiv usw.).

ENTSORGUNG
Die Produktverpackung ist über die normale Mülltrennung zu entsorgen.
Das Produkt selbst muss hingegen als Altmetall entsorgt werden.

ES ES ESTRIBO DE CARGA GIRATORIO HT

SELLOS
❑ [SCG /CARTEC]: Sigla fabricante
❑ [CE]: Según Directiva Máquinas 2006/42/EC
❑ [WLL..t]: Carga máxima de uso en toneladas (ej. 1.5 t)
❑ [M]: Medida de la rosca (ej. M16)
❑ [1/L]: Lote de trazabilidad

❑ [92]: Homologación DGUV
❑ [I]: Made in Italy
❑ [806]: Código producto
❑ [10]: Grado 100

USO PREVISTO
PUNTO DE ANCLAJE DESTINADO A LA ELEVACIÓN DE LAS CARGAS
NO SIRVE PARA LEVANTAR PERSONAS

"Declaración de conformidad CE"
(Directiva Máquinas 2006/42/EC anexo IIA)
Se declara que todos los materiales que son objeto de la presente declaración son conformes a todas las disposiciones pertinentes de la directiva 2006/42/EC.

VERIFICACIÓN DE LA IDONEIDAD AL USO DE LOS ESTRIBOS DE CARGA GIRATORIOS ART. 806HT A EFECTUAR ANTES DE CADA USO Y AL MENOS CON FRECUENCIA ANUAL

Antes de cada uso comprobar que:
- El estribo y cada uno de sus componentes, incluido el tornillo, estén exentos de defectos de desgaste, corrosión, grietas y deformaciones visibles
- Las marcas estén bien legibles
- Las cargas sean conformes a la capacidad de los estribos (las capacidades están indicadas tanto en los estribos como en las instrucciones)
- El diámetro del anillo no haya sufrido una reducción superior al 10% del diámetro nominal debido al desgaste en uno de los puntos de contacto Ⓐ
- El dispositivo esté bien apretado a la estructura portante y el cuerpo del estribo gire libremente

Si los controles dan resultado negativo, no utilizar el estribo: sustituirlo
Se recuerda que:
- Los controles deben ser efectuados por personal cualificado
  Los estribos de carga giratorios art. 806HT son accesorios de elevación que deben someterse a verificaciones periódicas programadas con registro de control según las normas y leyes vigentes
- El estribo de carga giratorio debe ser instalado por personal mayor de edad y cualificado, ya que las operaciones de elevación deben llevarse a cabo según la Directiva Máquinas 2006/42/CE y posteriores enmiendas
- La persona cualificada encargada de supervisar la operación de elevación deberá identificar el centro de gravedad de la carga y colocar el estribo de manera que la carga siempre esté equilibrada
- En caso de carga asimétrica, considerar una reducción de la capacidad según lo indicado en la tabla de referencia
- Verificar la idoneidad de la clase de resistencia de la tuerca destinada a alojar el estribo en relación con la carga a levantar (el material de la tuerca debe tener una resistencia a la tracción igual o mayor que la del acero S235JR – norma de referencia UNI EN 10025)
- La profundidad del orificio roscado debe ser como mínimo
  - 1xd para el acero
  - 1.25xd para el hierro fundido
  - 1.5xd para fundiciones de hierro de baja resistencia (resistencia <200 Mpa)
  - 2xd para las aleaciones de aluminio
  - 2.5xd para las aleaciones de aluminio-magnesio
- El orificio roscado debe ser perpendicular a la superficie de apoyo
- Comprobar que la superficie de apoyo de la tuerca tenga la planaridad y las medidas adecuadas para garantizar el apoyo de toda la superficie plana del estribo y la correcta adherencia. Prohibido utilizar el estribo con planos de apoyo en voladizo
- Para la instalación del estribo es suficiente proceder manualmente al apriete del tornillo con una llave hexagonal, sin prolongaciones, ya que éstas podrían precargar el tornillo con pares de apriete excesivos (no superar los pares de apriete indicados en la tabla); para el desmontaje seguir la secuencia inversa
- Apretar el estribo hasta hacerlo adherir completamente a la superficie de apoyo
- Una vez efectuado el apriete, comprobar que la brida y el anillo giren libremente de manera correcta
- Una vez efectuado el apriete, orientar el anillo del dispositivo en la dirección de carga

Atención
- El dispositivo no es adecuado para la rotación bajo carga
- Utilizar sólo tornillos suministrados por el fabricante

FACTORES DE REDUCCIÓN DE CAPACIDAD

Temperatura ambiente	Reducción de la capacidad
inferior a -40 °C	No permitido
de -40 °C a 200 °C	Ninguna
de 200 °C a 250 °C	- 20%
de 250 °C a 350 °C	- 25%
más de 350 °C	No permitido

Coeficiente de seguridad 4

- Se recomienda bloquear con sellador de roscas los dispositivos de elevación aplicados a la estructura
- El estribo se puede utilizar con total seguridad hasta un máximo de 20.000 elevaciones a plena carga
- En caso de operaciones de elevación de alto riesgo, deben estar garantizadas las condiciones de seguridad para todas las operaciones
- El incumplimiento de las indicaciones puede causar daños a personas y cosas
- Documentación redactada según el punto 1.7.4.2 de la Directiva Máquinas 2006/42/EC

① **CAPACIDAD (TABLA)**

PROHIBICIONES
❑ No utilizar los estribos en ambientes ácidos o con alta corrosión de sustancias químicas o en atmósferas explosivas
❑ No utilizar en ambientes con temperatura superior a 350°C o inferior a - 40°C
❑ No superar las capacidades indicadas en la tabla de referencia
❑ No destinar a funciones diferentes de aquellas previstas
❑ No utilizar para el montaje del estribo pares de apriete superiores a los prescritos
❑ No sustituir los tornillos ni ninguno de los componentes originales
❑ No utilizar el dispositivo para levantar personas
❑ No detenerse debajo de la carga suspendida durante el uso
❑ No detenerse en zonas peligrosas (por zonas peligrosas se entienden zonas expuestas o con riesgo de caída de la carga levantada con el accesorio)
❑ En caso de modificaciones, reparaciones o tratamientos aplicados al producto, quedarán sin efecto las condiciones de la garantía y el fabricante estará exonerado de cualquier responsabilidad

CONSERVACIÓN
El dispositivo debe ser conservado en un ambiente adecuado (seco, no corrosivo, etc.)

ELIMINACIÓN
El embalaje del producto debe ser objeto de recogida selectiva.
El producto debe ser recuperado como desecho metálico.

TR KELEPÇELİ HT DÖNER DELİKLİ CIVATA

İŞARETLER
❑ [SCG /CARTEC]: Üreticinin baş harfleri
❑ [CE]: 2006/42/EC Makine Direktifi uyarınca
❑ [WLL..t]: Ton cinsinden Maksimum Çalışma Yükü Limiti (örn. 1,5 t)
❑ [M]: Diş ölçümü (örn. M16)
❑ [1/L]: İzlenebilirlik partisi

❑ [92]: DGUV tip onayı
❑ [I]: İtalya'da Üretilmiştir
❑ [806]: Ürün kodu
❑ [10]: Sınıf 100

KULLANIM AMACI
YÜK KALDIRMA DAYANAK NOKTASI
İNSANLARI KALDIRMAK İÇİN KULLANMAYIN

"CE Uygunluk Bildirimi"
(Makine Yönergesi 2006/42/EC ek IIA)
Burada bildirimle ilgili tüm malzemelerin 2006/42/EC Yönergesinde belirtilen hükümlere uygun olduğu beyan edilir

KELEPÇELİ DÖNER DELİKLİ CIVATA ART. 806HT'NİN KULLANIMININ UYGUNLUK KONTROLÜ HER KULLANIMDAN ÖNCE VE YILDA EN AZ BİR KEZ YAPILACAKTIR

Kullanmadan önce şunları kontrol edin:
- Delikli cıvata ve vida da dahil olmak üzere tüm bileşen parçalarında aşınma, korozyon, çatlak veya belirgin eğrilikten kaynaklanan kusurlar yoktur
- İşaretler tamamen okunaklıdır
- Kaldırma yükleri, delikli cıvataların tasarlandığı kapasitelere uygundur (kapasiteler, delikli cıvataların üzerinde ve ayrıca kullanım talimatlarında belirtilmiştir)
- Halkanın çapı, Ⓐ temas noktalarından birindeki aşınma nedeniyle halkanın nominal çapından %10'u aşan bir azalma göstermemiştir
- Cihaz, yük taşıyan yapıya güvenli bir şekilde sabitlenmiştir ve delikli cıvata gövdesi serbestçe döner

Yukarıdaki kontroller başarısız olursa, delikli cıvata artık kullanılmamalı ve değiştirilmelidir
Şunları unutmayın:
- Tüm kontroller kalifiye personel tarafından gerçekleştirilmelidir
  Kaldırma aksesuarları oldukları için, kelepçeli döner delikli cıvatalar Art. 806HT, geçerli yasa ve yönetmeliklere uygun olarak belirli bir güvenlik denetim kaydına kaydedilen planlı rutin denetimlerden geçmelidir
- Kelepçeli döner delikli cıvata, 2006/42/EC Makine Direktifi ve müteakip değişikliklerine uygun olarak yapılması gereken kaldırma işlemlerinde kullanıldığından, kalifiye yetişkin personel tarafından takılmalıdır
- Kaldırma işlemini denetlemesi gereken kalifiye kişi, her zaman yükün ağırlık merkezini belirlemeli ve delikli cıvataları, yükün kendisi her zaman dengeli olacak şekilde konumlandırmalıdır
- Asimetrik bir yük olması durumunda, referans tablosunda belirtilen kapasitelerin azaltılması düşünülmelidir
- Kaldırılacak yüke göre delikli cıvatayı barındırması amaçlanan vidanın direnç sınıfının uygunluğu doğrulanmalıdır (vidanın malzemesi S235JR çeliğine eşit veya daha büyük bir çekme mukavemetine sahip olmalıdır - referans standardı UNI EN 10025)
- Dişli deliğin derinliği minimum olmalıdır
  - çelik için 1xd
  - 1,25xd dökme demir dökümler için
  - Düşük dirençli dökme demir dökümler için 1,5xd (direnç <200 Mpa)
  - alüminyum alaşımları için 2xd
  - alüminyum-magnezyum alaşımları için 2,5xd
- Dişli delik temas yüzeyine dik olmalıdır
- Vidanın temas yüzeyinin, delikli cıvatanın tüm düz yüzeyi ile temas etmesini ve tam oturmasını sağlamak için düzlük ve boyut açısından yeterli olduğundan emin olun. Temas yüzeyi çıkıntılı olduğunda delikli cıvata kullanmayın
- Delikli cıvatayı takmak için, vidayı aşırı sıkma torku ile önceden yükleyebilecek herhangi bir uzatma yardımı olmadan bir anahtarla vidayı sıkmanız yeterlidir (tabloda belirtilen sıkma torklarını aşmayın); sökmek için tersini yapın
- Delikli cıvatayı temas yüzeyine sıkıca yapışana kadar sıkın
- Sıkıldıktan sonra, kelepçenin ve halkanın serbestçe ve doğru bir şekilde döndüğünden emin olun
- Sıkıldıktan sonra cihazın halkasını yük yönünde yönlendirin

Dikkat!
- Ancak cihaz, yük kaldırıldıktan sonra dönmeye uygun değildir
- Yalnızca üretici tarafından sağlanan vidaları kullanın

KAPASİTE AZALTMA FAKTÖRLERİ

Ortam sıcaklığı	Yük kapasitesinin azalması
-40 °C'den daha düşük	İzin verilmez
-40 °C ila 200 °C	Yok
200 °C ila 250 °C	- %20
250 °C ila 350 °C	- %25
350 °C'nin üzerinde	İzin verilmez

Güvenlik katsayısı 4

- Yapıya bağlı kalan kaldırma cihazları için, parçanın diş sabitleyici yapıştırıcı kullanılarak yerine sabitlenmesini öneririz
- Delikli cıvata, tam yükte maksimum 20.000 kaldırmaya kadar tam güvenlikte kullanılabilir
- Yüksek riskli kaldırma işlemleri durumunda, tüm işlemler için güvenlik koşulları garanti edilmelidir
- Bu talimatlara uyulmaması, mal hasarına veya kişisel yaralanmaya neden olabilir
- 2006/42/EC Makine Direktifi madde 1.7.4.2 hükümlerine uygun olarak hazırlanan belgeler

① **YÜK KAPASİTESİ (TABLO)**

YAPILMAMASI GEREKENLER
❑ Delikli cıvataları asidik ortamlarda veya kimyasallardan kaynaklanan yüksek korozyona maruz kalan ortamlarda ve/veya patlayıcı ortamlarda kullanmayın
❑ 350°C'den yüksek veya -40°C'den düşük sıcaklıklardaki ortamlarda kullanmayın
❑ Referans tablosunda belirtilen yük kapasitelerini aşmayın
❑ Kullanım amacı dışında kullanmayın
❑ Delikli cıvatayı monte etmek için önerilenden fazla sıkma torkları kullanmayın
❑ Vidaları ve tüm orijinal bileşenleri değiştirmeyin
❑ İnsanları kaldırmak için kullanmayın
❑ Kullanım sırasında asılı yüklerin altında durmayın
❑ Kullanım sırasında tehlikeli bölgelerde durmayın (tehlikeli bölgeler, aksesuarla taşınırken yük düşme riskine maruz kalan veya potansiyel olarak maruz kalan bölgeler anlamına gelir)
❑ Ürün üzerinde herhangi bir değişiklik veya onarım ve/veya müteakip işlemler yapılırsa, garanti koşulları geçersiz olacak ve kendimizi herhangi bir sorumluluktan muaf sayacağız.

DEPOLAMA
Cihaz uygun bir ortamda saklanmalıdır (örn. kuru, aşındırıcı olmayan vb.).

BERTARAF
Ürünün ambalajı normal geri dönüşüme gönderilmelidir.
Ürün metal hurdası olarak geri kazanılmalıdır.

① **Working Load Limit W.L.L. (t)**

Codice / Code / Code / Code	Misura / Size / Mesure / Abmessung	Misura UNC / Size UNC / Mesure UNC / Abmessung UNC	1 braccio / 1 leg / 1 brin / 1 Strang 0°	2 bracci / 2 legs / 2brins / 2 Stränge 0°	1 braccio / 1 leg / 1 brin / 1 Strang 90°	2 bracci / 2 legs / 2brins / 2 Stränge 90°	2 bracci / 2 legs / 2 brins / 2 Stränge 0°-45°	2 bracci 45°-60°	2 bracci Asimm	3/4 bracci / 3/4 legs / 3/4 brins / 3/4 Stränge 0°-45°	3/4 bracci 45°-60°	3/4 bracci Asimm	Coppia max di serraggio / Max tightening torque / Max couple de serrage / Max Drehmoment (Nm)
C806XHT08	M8	5/16"-18	0,5	1	0,5	1	0,7	0,5	0,5	1,05	0,75	0,5	30
C806XHT10	M10	3/8"-16	0,9	1,8	0,9	1,8	1,3	0,9	0,9	1,9	1,35	0,9	60
C806XHT12	M12	1/2"-13	1,35	2,7	1,35	2,7	1,9	1,35	1,35	2,84	2	1,35	100
C806XHT16	M16	5/8"-11	2	4	2	4	2,8	2	2	4,25	3	2	150
C806XHT20	M20	3/4"-10	3,5	7	3,5	7	4,9	3,5	3,5	7,35	5,25	3,5	250
C806XHT20	M20	7/8"-9	3,5	7	3,5	7	4,9	3,5	3,5	7,35	5,25	3,5	250
C806XHT24	M24	1"-8	4,5	9	4,5	9	6,3	4,5	4,5	9,5	6,75	4,5	400
C806XHT27	M27		4	8	4	8	5,6	4	4	6,4	6	4	400
C806XHT30	M30	1 1/4"-7	6,7	13,4	6,7	13,4	9,5	6,7	6,7	14,1	10	6,7	500
C806XHT36T07	M36		7	14	7	14	9,8	7	7	14,7	10,4	7	700
C806XHT36	M36	1 1/2"-6	8	16	8	16	11,2	8	8	16,8	12	8	800
C806XHT42T10	M42		10	20	10	20	14	10	10	21	15	10	925
C806XHT42	M42		15	30	15	30	21	15	15	31,5	22,5	15	1500
C806XHT48	M48	2"-4,5	20	40	20	40	28	20	20	42	30	20	2000

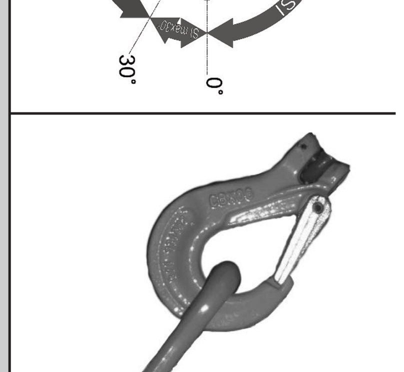

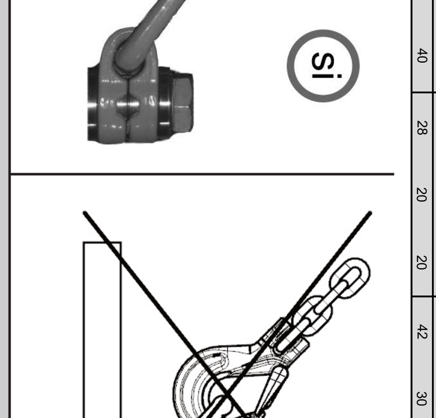

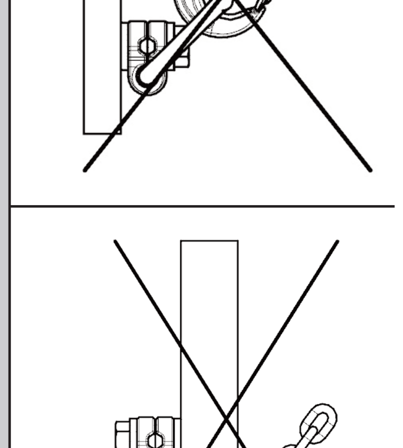

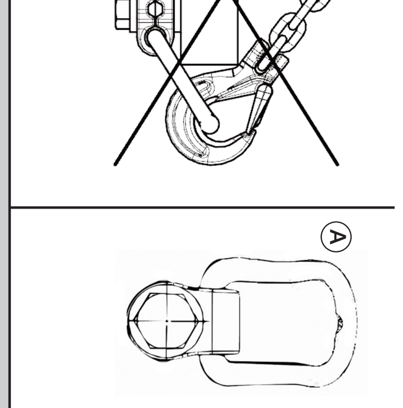

NL/BE DRAAIBARE OOGBOUT HT MET BEUGEL

MARKERINGEN
❑ [SCG /CARTEC]: Letterwoord fabrikant
❑ [CE]: Conform Machinerichtlijn 2006/42/EG
❑ [WLL..t]: Maximale werklast in ton (bv. 1.5 t)
❑ [M]: Maat schroefdraad (bv. M16)
❑ [1/L]: Traceerbaarheidslot

❑ [92]: DGUV-certificering
❑ [I]: Made in Italy
❑ [806]: Productcode
❑ [10]: Grade 100

BEOOGD GEBRUIK
ANKERPUNT VOOR HET HIJSEN VAN LASTEN
NIET GESCHIKT VOOR HET OPTILLEN VAN PERSONEN

"EG-conformiteitsverklaring"
(Machinerichtlijn 2006/42/EG bijl. IIA)
Hiermee verklaren wij dat alle materialen vermeld in deze verklaring in overeenstemming zijn met alle relevante bepalingen van de Machinerichtlijn 2006/42/EG

CONTROLE VAN DE GESCHIKTHEID VOOR GEBRUIK VAN DRAAIBARE OOGBOUTEN MET BEUGEL ART.806HT UIT TE VOEREN VOOR ELK EERSTE GEBRUIK EN MINSTENS EENMAAL PER JAAR

Vóór ieder gebruik dient u te controleren dat:
- De oogbout en al zijn componenten, inclusief de schroef, geen sporen vertonen van slijtage, corrosie, barsten of duidelijke vervormingen
- De markeringen duidelijk leesbaar zijn
- De hijslast conform is met het draagvermogen waarvoor de oogbouten ontworpen zijn (het draagvermogen vindt u op de oogbouten of in de aanwijzingen)
- De diameter van de ring niet plots meer dan 10 % kleiner is dan de nominale diameter van dezelfde ring door slijtage in een van de contactpunten Ⓐ
- De inrichting goed in de dragende structuur geschroefd is en het lichaam van de oogbout vrij draait

Indien deze controles een negatief resultaat opleveren, mag de oogbout niet langer gebruikt worden en moet deze vervangen worden
Let op:
- De controles moeten door gekwalificeerd personeel worden uitgevoerd Wanneer ze als hijsaccessoire gebruikt worden, moeten de draaibare oogbouten met beugel ref. 806HT aan regelmatig geplande controles worden onderworpen en in een daartoe voorzien controleregister worden ingeschreven, in overeenstemming met de geldende normen en wetten
- De draaibare oogbout met beugel moet door meerderjarig, gekwalificeerd personeel worden geïnstalleerd wanneer ze wordt gebruikt bij hijsactiviteiten die in overeenstemming met de Machinerichtlijn 2006/42/EG en de latere wijzigingen ervan moeten worden uitgevoerd
- De bevoegde persoon die toezicht moet houden op de hijsactiviteit, moet telkens het zwaartepunt van de last bepalen en de oogbout zo aanbrengen dat diezelfde last gegarandeerd in evenwicht is
- Bij een asymmetrische last moet een vermindering van het draagvermogen overwogen worden, zoals in de referentietabel aangegeven
- Controleer de geschiktheid van de sterkteklasse van de moerschroef waarin de oogbout zal worden aangebracht in verhouding tot de te hijsen last (het materiaal van de moerschroef moet een treksterkte hebben die gelijk is aan of groter dan de treksterkte van S235JR-staal – referentienorm UNI EN 10025)

- Minimale diepte van het schroefdraadgat
  - 1xd voor staal
  - 1,25xd voor gietijzer
  - 1,5xd voor gietijzer van geringe sterkte (sterkte <200 Mpa)
  - 2xd voor aluminiumlegeringen
  - 2,5xd voor aluminium-magnesiumlegeringen
- Het schroefdraadgat moet haaks op het steunvlak staan
- Controleer dat het steunvlak van de moerschroef correct is in functie van de vlakheid en de afmetingen, teneinde te kunnen garanderen dat het volledige vlakke oppervlak van de oogbout ondersteund wordt en correct aansluit. De oogbout mag niet gebruikt worden wanneer het steunvlak onregelmatig zijn
- Bij de installatie van de oogbout volstaat het om de schroef handmatig met een inbussleutel, zonder enig verlengstuk, aan te draaien. Dergelijke verlengstukken zouden de schroef immers kunnen belasten met een overmatig aandraaimoment (gelieve de in de tabel vermelde aandraaimomenten niet te overschrijden). Voor de demontage gaat u in de omgekeerde volgorde te werk
- Draai de oogbout aan tot deze volledig aansluit op het steunvlak Controleer na het aandraaien of de beugel en de ring correct en vrij draaien
- Draai de ring van de inrichting na het aandraaien in de richting van de last

Let op
- De inrichting is niet geschikt voor rotatie onder belasting
- Uitsluitend de door de fabrikant geleverde schroeven gebruiken

FACTOREN VOOR VERMINDERING VAN HET DRAAGVERMOGEN

Omgevingstemperatuur	Vermindering van het draagvermogen
lager dan -40 °C	Niet toegestaan
-40 °C tot 200 °C	Geen
200 °C tot 250 °C	- 20%
250 °C tot 350 °C	- 25%
hoger dan 350 °C	Niet toegestaan

Veiligheidscoëfficiënt 4

- Voor hijsinrichtingen die aan de structuur bevestigd blijven, raden we aan het stuk met behulp van schroefdraadborglijm vast te zetten
- De oogbout kan in alle veiligheid worden gebruikt tot maximaal 20.000 hijsverrichtingen bij volle belasting
- Bij hijsactiviteiten met verhoogd risico moeten de veiligheidsvoorwaarden voor alle activiteiten gegarandeerd zijn
- Niet-naleving van de aanwijzingen kan tot persoonlijk letsel en materiële schade leiden
- Deze documentatie werd opgesteld in overeenstemming met het punt 1.7.4.2 van de Machinerichtlijn 2006/42/EG

① **DRAAGVERMOGEN (TABEL)**

VERBODSBEPALINGEN
❑ Gebruik de oogbouten niet in zure of sterk corrosieve omgevingen met chemicaliën en/of in explosieve omgevingen
❑ Gebruik ze niet in omgevingen waar een temperatuur van meer dan 350°C of minder dan – 40°C heerst
❑ Zorg ervoor dat het draagvermogen vermeld in de referentietabel niet overschreden wordt
❑ Gebruik het product niet voor andere dan de voorziene doeleinden
❑ Gebruik bij de montage van de oogbout geen grotere aandraaimomenten dan wat voorgeschreven is
❑ Vervang niet alle originele schroeven en componenten
❑ Gebruik het product niet om personen op te tillen
❑ Tijdens het gebruik niet onder de hangende last stilstaan
❑ Betreed de gevarenzones niet tijdens het hijsen (met gevarenzones bedoelen we de zones waar u het risico loopt dat de met het accessoire opgetilde last naar beneden valt)
❑ Indien achteraf aan het product wijzigingen aangebracht of reparaties en/of behandelingen uitgevoerd zijn, vervallen de garantiebepalingen en onze aansprakelijkheid

OPSLAG
De inrichting moet in een geschikte omgeving bewaard worden (bv. droog, niet corrosief enz.).

VERWIJDERING
De verpakking van het product moet gescheiden worden ingezameld.
Het product moet als schroot worden teruggewonnen.

SE VRIDBAR LYFTÖGLA HT MED BYGEL

PRÄGLINGAR
❑ [SCG /CARTEC]: Tillverkarens identifiering
❑ [CE]: Enligt maskindirektiv 2006/42/EG
❑ [WLL..t]: Max. nyttolast i ton (t.ex. 1,5 ton)
❑ [M]: Gängmått (t.ex. M16)
❑ [1/L]: Spårbarhetsbatch

❑ [92]: DGUV-typgodkännande
❑ [I]: Tillverkad i Italien
❑ [806]: Produktkod
❑ [10]: Grad 100

AVSEDD ANVÄNDNING
FÖRANKRINGSPUNKT FÖR LYFT AV LASTER
INTE LÄMPLIG FÖR LYFT AV PERSONER

"Försäkran om CE-överensstämmelse"
(Maskindirektiv 2006/42/EG bil. IIA)
Vi förklarar härmed att alla material som omfattas av denna försäkran uppfyller alla relevanta bestämmelser i direktiv 2006/42/EG

KONTROLL ATT DE VRIDBARA LYFTÖGLORNA MED BYGEL ART. 806HT ÄR I ETT GOTT SKICK FÖRE VARJE ANVÄNDNING OCH MINST EN GÅNG OM ÅRET

Kontrollera före varje användning att:
- Inget slitage, rost eller tydliga deformationer förekommer på lyftöglan eller någon av dess komponenter.
- Märkningarna är tydligt läsbara
- Lasterna som ska lyftas är kompatibla med lyftöglornas kapacitet (lyftkapaciteterna anges både på lyftöglorna och i
- användningsanvisningarna)
  Ringens diameter har minskats med mer än 10 % av ringens nominella
- diameter på grund av slitage vid någon av kontaktpunkterna Ⓐ
  Anordningen är ordentligt åtdragen i den bärande strukturen samt att lyftöglans roterar fritt

Om någon defekt i dessa punkter upptäcks ska lyftöglan inte längre användas och måste bytas
Kom ihåg att:
- Kontrollerna ska utföras av kvalificerad personal
  Eftersom de vridbara lyftlöglorna med bygel art. 806HT är lyftredskap, ska de genomgå regelbundna kontroller och protokollföras i ett särskilt register i enlighet med gällande lagar och förordningar
- Den vridbara lyftöglan med bygel ska installeras av behörig personal eftersom den används vid lyftmoment som ska utföras i enlighet med maskindirektivet 2006/42/EG och senare ändringar
- Den kvalificerade personen som övervakar lyftmomentet ska hela tiden kontrollera lastens tyngdpunkt och placera lyftöglorna så att lasten alltid är balanserad
- Vid en asymmetrisk last ska en minskning av kapaciteten beräknas, som anges i referenstabellen
- Kontrollera beständighetsklassen för det gängade stycket där lyftöglan ska sitta i förhållande till lasten som ska lyftas (materialet för det gängade stycket måste ha en draghållfasthet lika med eller större än den hos stål S235JR - referensstandard UNI EN 10025).
- Djupet för det gängade hålet ska vara minst:
  - 1xd för stål
  - 1,25xd för gjutgods
  - 1,5xd för gjutgods av dålig beständighet (beständighet <200 Mpa)
  - 2xd för aluminiumlegeringar
  - 2,5xd för aluminium-magnesiumlegeringar
- Det gängade hålet måste vare parallellt med stödytan
- Kontrollera att anliggningsytan för det gängade stycket är tillräckligt plant och stort för att garantera att lyftöglans hela yta ligger an på ett lämpligt sätt. Det är förbjudet att använda lyftöglan med utstickande på anliggningsyta
- För att montera lyftöglan manuellt är det bara att dra åt skruven med insexnyckel utan hjälp av förlängningsstycken som i annat fall kan riskera att skruven dras åt alltför hårt (överskrid inte åtdragningsmomenten som anges i tabellen). För borttagningen, utför momentet i omvänd ordning
- Dra åt lyft lyftöglan tills den kommer i kontakt fullständigt med stödbasen
- När åtdragningen är klar, kontrollera att bygeln och ringen roterar fritt på ett korrekt sätt
- När åtdragningen är klar, rikta anordningens ring i lastens riktning

Observera
- Anordningen är inte avsedd för rotation under belastning
- Använd endast skruvar som tillhandahålls av tillverkaren

FAKTORER SOM MINSKAR KAPACITETEN

Omgivningstemperatur	Kapacitetsminskning
mindre än -40 °C	Inte tillåten
från -40 °C till 200 °C	Ingen
från 200 °C till 250 °C	- 20%
från 250 °C till 350 °C	-25%
över 350 °C	Inte tillåten

Säkerhetskoefficient 4

- För lyftanordningar som lämnas kvar på strukturen rekommenderas att blockera delen med gänglåsningslim
- Lyftöglan kan användas under fullständigt säkra förhållanden upp till max. 20 000 lyft med full last.
- Vid riskabla lyftmoment måste säkerhetsvillkoren garanteras för exponerade personer för alla moment.
- Underlåtenhet att följa instruktionerna kan orsaka skador på personer och föremål.
- Dokumentation upprättad i enlighet med punkt 1.7.4.2 i maskindirektivet 2006/42/EG

① **KAPACITET (TABELL)**

FÖRBUD
❑ Använd inte lyftöglorna i miljöer med sura eller frätande kemikalier och/eller explosiv atmosfär
❑ Använd inte lyftöglorna i en miljö med en temperatur högre än 350 °C eller lägre än –40 °C.
❑ Överskrid inte lastvärdena som anges i referenstabellen.
❑ Använd inte byglarna för andra ändamål än vad som föreskrivs.
❑ Använd inte åtdragningsmoment på lyftöglor som är högre än vad som föreskrivs
❑ Byt inte ut några originalskruvar eller -komponenter.
❑ Använd inte för att lyfta personer
❑ Stå aldrig under upphängd last under användning
❑ Stå aldrig i de farliga zonerna under arbetet (zoner där det finns risk för att lasten kan falla ned när den förflyttas med tillbehöret)
❑ Om modifieringar eller reparationer och/eller bearbetningar i efterhand utförs på produkten upphör garantin att gälla och tillverkaren undantas från allt ansvar

FÖRVARING
Anordningen ska förvaras i en lämplig miljö (t.ex. torr, icke frätande o.s.v.).

BORTSKAFFNING
Produktens emballage ska bortskaffas enligt gällande regler för sopsortering.
Produkten ska återvinnas som metallskrot.

SL VRTLJIVO DVIŽNO UHO HT Z NOSILCEM

OZNAKE
❑ [SCG /CARTEC]: Kratica proizvajalca
❑ [CE]: v skladu z Direktivo o strojih 2006/42/ES
❑ [WLL..t]: Maksimalna delovna obremenitev v tonah (npr. 1.5 t)
❑ [M]: Velikost navoja (npr. M16)
❑ 1/L]: Serija za zagotavljanje sledljivosti

❑ [92]: Homologacija DGUV
❑ [I]: Made in Italy
❑ [806]: Šifra proizvoda
❑ [10]: Kakovostni razred 100

USTREZNA UPORABA
SIDRIŠČE, NAMENJENO DVIGANJU BREMEN
NI PRIMERNO ZA DVIGANJE OSEB

"ES Izjava o skladnosti"
(Direktiva o strojih 2006/42/ES, priloga IIA)
Izjavljamo, da so vsi materiali, ki so predmet te izjave, v skladu z vsemi uporabnimi določili Direktive 2006/42/ES.

KONTROLA USTREZNOSTI VRTLJIVIH DVIŽNIH UŠES Z NOSILCEM ART. 806HT, KI JO JE TREBA IZVESTI PRED VSAKO UPORABO IN VSAJ ENKRAT LETNO

Pred vsako uporabo kontrolirajte:
- ali je dvižno uho in vse njegove komponente, vključno z vijakom, brez napak, kar se tiče obrabljenosti, korozije, razpok ali vidnih deformacij
- ali so oznake zlahka čitljive
- ali so bremena, namenjena dviganju, v skladu z nosilnostjo, za katero so bila dvižna ušesa zasnovana (nosilnost je navedena tako na dvižnih ušesih kot v uporabniških navodilih)
- ali premer obroča v primerjavi z nazivnim premerom ni utrpel stanjšanja za več kot 10 % zaradi obrabe na enem od stičnih mest Ⓐ
- ali je dvižno uho trdno privito na nosilno strukturo in ali se telo dvižnega ušesa prosto vrti

Če je rezultat teh pregledov negativen, dvižnega ušesa ne smete več uporabljati, ampak ga morate zamenjati
Opozarjamo:
- da mora kontrolo izvajati usposobljeno osebje
  da morajo biti vrtljiva dvižna ušesa z nosilcem art. 806HT – ker gre za opremo za dviganje – predmet programiranih periodičnih pregledov, zabeleženih v namenskem kontrolnem registru, v skladu z veljavnimi standardi in zakoni
- da mora vrtljivo dvižno uho z obročem montirano s strani polnoletnega in usposobljenega osebja, saj se uporablja pri opravilih dviganja, ki jih je treba izvajati v skladu z Direktivo o strojih 2006/42/ES in poznejšimi spremembami
- da mora usposobljena oseba, ki ima nalogo nadzorovanja dviganja, vedno ugotoviti težišče bremena in namestiti dvižno uho tako, da bo breme vselej uravnovešeno
- •da je treba v primeru nesimetričnega bremena upoštevati zmanjšanje nosilnosti, kot je navedeno v ustrezni tabeli
- da je treba kontrolirati ustreznost trdnostnega razreda notranjega navoja, na katerega bo nosilec pritrjen, upoštevajoč težo bremena (material notranjega navoja mora imeti odpornost proti vleku, ki je enaka ali večja od odpornosti jekla S235JR – referenčni standard UNI EN 10025).

- Globina notranjega navoja mora biti najmanj:
  - 1xd za jeklo
  - 1,25xd za lita železa
  - 1,5xd za lita železa z majhno vzdržljivostjo (vzdržljivost <200 Mpa)
  - 2xd za aluminijeve zlitine
  - 2,5xd za aluminij-magnezijeve zlitine
- Notranji navoj mora ležati pravokotno na površino prislona
- Kontrolirajte, ali je površina za prislon matice ustrezna, kar se tiče ravnosti in velikosti, tako da se vsa ravna površina prisloni in se ustrezno prilega. Dvižno uho je prepovedano uporabljati z neravno stično površino
- Za montažo dvižnega ušesa je dovolj, da s šestkotnim ključem ročno privijete vijak; ne uporabljajte podaljškov, ker bi na ta način lahko vijak preobremenili s prevelikimi navori (ne presegajte navorov privijanja, ki so navedeni v tabeli); za demontažo ravnajte obratno
- Zategnite dvižno uho, dokler se popolnoma ne prilega stični površine
- Ko ste ga zategnili, preverite, ali se nosilec in obroč prosto vrtita na pravilen način
- Po privitju obrnite obroč dvižnega ušesa v smer bremena

Pozor
- Ta oprema ni primerna za vrtenje pod obremenitvijo
- Uporabljajte samo vijake, ki jih priskrbi proizvajalec

FAKTORJI ZMANJŠANJA NOSILNOSTI

Temperatura okolja	Zmanjšanje nosilnosti
pod -40 °C	Ni dopustno
od -40 °C do 200 °C	Ni zmanjšanja nosilnosti
od 200 °C do 250 °C	– 20%
od 250 °C do 350 °C	– 25%
nad 350 °C	Ni dopustno

Varnostni koeficient 4

- Za dvižno opremo, ki ostane pritrjena na strukturo, priporočamo, da jo blokirate s tesnilom za navoje
- Dvižno uho je mogoče uporabljati popolnoma varno za do največ 20.000 opravljenih dvigov s polno obremenitvijo
- V primeru postopkov dviganja z visoko stopnjo nevarnosti je treba zagotoviti varne pogoje za vse opravila
- Nespoštovanje navodil lahko povzroči poškodbe oseb in škodo na stvareh
- Dokumentacija je urejena v skladu s točko 1.7.4.2 Direktive o strojih 2006/42/ES

① **NOSILNOST (TABELA)**

PREPOVEDI
❑ Dvižnih uses ne uporabljajte v kislih okoljih ali v močno korozivnih okoljih zaradi prisotnosti kemičnih snovi in/ali v eksplozivnem ozračju
❑ Ne uporabljajte v okolju s temperaturo nad 350 °C ali pod -40 °C.
❑ Ne presegajte nosilnosti, ki so navedene v ustrezni tabeli.
❑ Ne uporabljajte za drugačne namene od predvidenih.
❑ Za montažo dvižnega ušesa ne uporabljajte navorov privijanja, ki bi presegali predpisane
❑ Ne nadomeščajte vijakov niti drugih originalnih delov
❑ Ne uporabljajte za dviganje oseb
❑ Med uporabo ne stojte pod visečim bremenom
❑ Med uporabo se ne zadržujte v nevarnih območjih (za nevarna območja se štejejo izpostavljena območja / območja, kjer obstaja nevarnost padca bremena, ki se premika z opremo)
❑ Če se na proizvodu izvedejo spremembe ali popravila in/ali naknadne obdelave, se garancija razveljavi in zavračamo vsakršno odgovornost

SHRANJEVANJE
Dvižno uho je treba shranjevati v primernem okolju (npr. suhem, ne korozivnem itd.).

ODSTRANITEV
Embalažo proizvoda je treba oddati v običajno ločeno zbiranje odpadkov.
Proizvod je treba reciklirati kot kovinski odpadek.

RS OKRETNI VIJAK S ALKOM HT SA DRŽAČEM

UKUCANE OZNAKE
❑ [SCG /CARTEC]: Oznaka proizvođača
❑ [EZ]: U smislu Direktive o mašinama 2006/42/EC
❑ [WLL..t]: Maksimalni teret prilikom upotrebe izražen u tonama (npr. 1.5 t)
❑ [M]: Dimenzije navoja (npr. M16)
❑ [1/L]: Broj partije za sledivost proizvoda

❑ [92]: DGUV zvanična potvrda
❑ [I]: Proizvedeno u Italiji
❑ [806]: Šifra proizvoda
❑ [10]: Stepen 100

PREDVIĐENA UPOTREBA
UPORIŠNA TAČKA NAMENJENA ZA DIZANJE TERETA
NE MOŽE SE KORISTITI ZA DIZANJE OSOBA

"EZ Deklaracija o usaglašenosti"
(Direktiva o mašinama 2006/42/EZ prilog IIA)
Dajemo izjavu da je sav materijal naveden u ovoj Deklaraciji u skladu sa svim odredbama iz direktive 2006/42/EZ

PROVERU ADEKVATNOSTI ZA KORIŠĆENJE OKRETNIH VIJAKA S ALKOM SA DRŽAČEM OZNAKE 806HT TREBA IZVRŠITI SVAKI PUT PRE UPOTREBE, A NAJMANJE JEDNOM GODIŠNJE

Svaki put pre upotrebe proverite:
- Da vijak s alkom i svi njeni delovi kao i šraf nisu pohabani, zarđali, napukli ili vidno deformisani
- Da li su oznake jasno čitljive
- Da li je teret koji treba podići u skladu s kapacitetom za koji su vijci s alkom projektovani (kapacitet je naveden i na vijcima s alkom i u uputstvima)
- Da prečnik alke nije smanjen za više od 10% nazivnog prečnika alke zbog habanja neke od kontaktnih tačaka Ⓐ
- Da je naprava dobro pričvršćena za noseću konstrukciju i da li se telo vijka s alkom slobodno okreće

U slučaju da kontrole imaju negativan ishod, vijak s alkom ne treba više da koristite, već treba da ga zamenite
Ne zaboravite da:
- Kontrole treba da izvrši kvalifikovano osoblje
  S obzirom da su okretni vijci s alkom sa držačem oznake 806HT sredstva za podizanje, iste treba povremeno pregledati i to programirano i beležiti u odgovarajući registar kontrole u skladu sa važećim standardima i zakonima
- Okretni vijak s alkom sa držačem treba da namontira punoletno i kvalifikovano osoblje s obzirom da se on koristi za radnje podizanja koje moraju da se izvode u skladu s Direktivom o mašinama 2006/42/EC i naredním izmenama
- Kvalifikovana osoba koja mora da nadgleda operacije podizanja mora uvek da pronađe centar gravitacije tereta i da postavi vijke s alkom tako da teret bude uravnotežen
- U slučaju asimetričnog tereta, uzeti u obzir smanjenje kapaciteta kako je navedeno u referentnoj tabeli
- Proverite adekvatnost razreda otpornosti internog vijka u koji treba smestiti vijak s alkom u odnosu na teret koji treba podići (materijal internog vijka mora imati vlačnu čvrstoću koja je jednaka i veća od vlačne čvrstoće čelika S235JR – referentni standard UNI EN 10025)

- Dubina rupe s navojem mora biti najmanje
  - 1xd za čelik
  - 1,25xd za liveno gvožđe
  - 1.5xd za odlivke od livenog gvožđa slabe otpornosti (otpornost <200 Mpa)
  - 2xd za legure aluminijuma
  - 2.5xd za legure aluminijuma-magnezijuma
- Rupa s navojem mora biti pod pravim uglom u odnosu na površinu oslanjanja
- Proverite da li je površina na koju se oslanja interni vijak odgovarajuća što se tiče ravnoće i dimenzija tako da garantuje oslanjanje čitave ravne površine vijka s alkom i da ona prianja na adekvatan način. Zabranjeno je koristiti vijak s alkom s konzolnom potpornom površinom
- Za montažu vijka s alkom dovoljno je ručno da zategnete šraf imbus ključem bez korišćenja produžnih delova koji bi mogli preopteretiti vijak s preterano velikim momentom zatezanja (nemojte premašiti momente zatezanja navedene u tabeli); za demontažu, postupite u obrnutom redosledu
- Pritegnite vijak s alkom sve dok on do kraja ne prione na podlogu
- Kada završite zatezanje, proverite da li se držač i alka slobodno okreću na pravilan način
- Kada završite pritezanje, usmerite alku naprave u smeru tereta

Pažnja
- Ova naprava nije pogodna za rotaciju pod teretom
- Koristite samo šrafove koje je isporučio proizvođač

FAKTORI SMANJENJA KAPACITETA

Temperatura ambijenta	Smanjenje kapaciteta
manja od -40°C	Nije dozvoljeno
od -40 °C do 200 °C	Nema
od 200 °C do 250 °C	- 20%
od 250°C do 350°C	- 25%
preko 350°C	Nije dozvoljeno

Sigurnosni koeficijent 4

- Za sredstva za podizanje koja ostaju postavljena na konstrukciji preporučujemo da blokirate komad pomoću lepka za osiguranje navoja
- Vijak s alkom može se koristiti potpuno sigurno do najviše 20.000 dizanja pod punim teretom
- U slučaju dizanja s visokim rizikom, moraju se garantovati sigurnosni uslovi za sve radnje
- Ukoliko se ne pridržavate uputstava, osobe i predmeti mogu pretrpeti štetu
- Dokumentacija izrađena u skladu s tačkom 1.7.4.2. Direktive o mašinama 2006/42/EZ

① **KAPACITET (TABELA)**

ZABRANE
❑ Nemojte koristiti vijke s alkom u kiselim ambijentima ili ambijentima s velikom korozijom hemijskih supstanci i/ili u eksplozivnoj atmosferi
❑ Ne koristiti u ambijentima s temperaturom većom od 350°C ili manjom od – 40°C
❑ Ne premašivati nosivost označenu u referentnoj tabeli
❑ Ne koristiti u drugačije svrhu od predviđene
❑ Za montažu vijka s alkom nemojte koristiti moment zatezanja veći od propisanog
❑ Nemojte menjati šrafove i sve originalne komponente
❑ Ne koristiti za dizanje osoba
❑ Za vreme upotrebe ne zadržavati se ispod tereta koji visi
❑ Nemojte se zadržavati za vreme upotrebe u opasnim područjima (pod opasnim područjima podrazumevaju se područja koja su izložena riziku pada tereta koji se diže pomoću vijka s alkom)
❑ Ukoliko na proizvodu izvršite izmene ili popravke i/ili naknadne obrade, garancija prestaje da važi i nećemo snositi nikakvu odgovornost

ČUVANJE
Napravu morate čuvati u odgovarajućem ambijentu (npr. na suvom mestu, u ambijentu koji nije korozivan itd.).

ZBRINJAVANJE
Ambalaža proizvoda treba da se zbrine kao otpad koji se odvojeno prikuplja.
Proizvod treba obraditi kao metalni otpad.

BG ТАКЕЛАЖНА ТОЧКА С ВИНТ HT

МАРКИРОВКИ
❑ [SCG/CARTEC]: Лого на производителя
❑ [CE]: Съгласно Директива 2006/42/EC относно машините
❑ [WLL..t]: Максимална товароносимост в тонове (напр. 1,5 t)
❑ [M]: Размер на резбата (напр. M16)
❑ [1/L]: Партиден номер за проследяване

❑ [92]: Типово одобрение съгл. DGUV
❑ [I]: Произведено в Италия
❑ [806]: Код на продукта
❑ [10]: Степен 100

ПРЕДВИДЕНА УПОТРЕБА
ТАКЕЛАЖНА ТОЧКА С ВИНТ ЗА ПОВДИГАНЕ
ДА НЕ СЕ ИЗПОЛЗВА ЗА ПОВДИГАНЕ НА ХОРА

"ЕО декларация за съответствие"
(Директива 2006/42/ЕО относно машините, прил. IIA)
Декларира се, че всички материали в настоящата декларация отговарят на всички съответни разпоредби на Директива 2006/42/ЕО

ПРОВЕРКА НА ГОДНОСТТА ЗА ИЗПОЛЗВАНЕ НА ТАКЕЛАЖНИТЕ ТОЧКИ С ВИНТ ЗА ПОВДИГАНЕ АРТ. № 806HT СЛЕДВА ДА СЕ ИЗВЪРШВА ПРЕДИ ВСЯКА УПОТРЕБА И ПОНЕ ВЕДНЪЖ ГОДИШНО

Преди всяка употреба проверявайте дали:
- такелажната точка с винт и всички нейни компоненти, включително болта, показват следи от износване, корозия, пукнатини или очевидни деформации.
- маркировките се четат ясно.
- повдигнатите товари отговарят на товароносимостта, за която е проектиран рим болтът (товароносимостта е посочена както върху болтовете, така и в инструкциите).
- диаметърът на халката не е претърпял намалял с повече от 10% спрямо номиналния диаметър поради износване на една от контактните точки Ⓐ
- такелажната точка с винт е затегната здраво и горната част се върти свободно.

Ако проверките имат отрицателен резултат, такелажната точка с винт не трябва да се използва и следва да бъде подменена.
Напомняме Ви, че:
- проверките трябва да се извършват от квалифициран персонал.
  като подемни аксесоари, такелажните точки с винт арт. № 806HT трябва да преминават планови периодични проверки, които да бъдат вписвани в специален контролен регистър в съответствие с действащите стандарти и законодателство.
- такелажната точка с винт трябва да се монтира от пълнолетен и квалифициран персонал, тъй като се използва при подемни операции, които трябва да се извършват в съответствие с Директива 2006/42/ЕС относно машините и последващи изменения.
- квалифицираното лице, отговарящо за надзора на подемната операция, трябва винаги да определя центъра на тежестта на товара и да позиционира халките със скоби, така че той винаги да бъде балансиран.
- при асиметрични товари следва да предприеме намаляване на товароносимостта според указаното в референтната таблица.
- Проверете класа на якост на спрегната резба за закрепване на такелажната точка с винт пропорционално на повдигнатия товар (материалът на спрегнатата резба трябва да има якост на опън, равна и по-голяма от тази на стоманата S235JR – референтен стандарт UNI EN 10025).

- Дълбочината на резбовия отвор трябва да е най-малко:
  - 1 x d за стомана
  - 1,25 x d за чугунени отливки
  - 1,5 x d за лят чугун с ниска якост (якост <200 Mpa)
  - 2 x d за алуминиеви сплави
  - 2,5 x d за алуминиево-магнезиеви сплави.
- Резбовият отвор трябва да е перпендикулярен на опорната повърхност.
- Уверете се, че опорната повърхност на спрегнатата резба е гладка и с подходящи размери, така че да гарантира опора на цялата плоска повърхност на товароподемната халка, както и че същата прилягa достатъчно. Употребата на такелажни точки с винт е забранена, ако опорната повърхност на такелажната точка с винт стърчи.
- За монтажа на такелажната точка с винт е достатъчно ръчно да затегнете винта с шестостенен ключ без помощта на удължители, тъй като те биха могли да претоварят винта с твърде голям момент на затягане (да не се превишават моментите на затягане, посочени в таблицата); за да демонтирате такелажната точка с винт, изпълнете операциите в обратен ред.
- Такелажната точка с винт се затяга, докато прилегне напълно върху опорната повърхност.
- След като сте затегнали, проверете дали товарната скоба и халката се въртят свободно и правилно.
- След затягане подравнете такелажната точка с винт по посока на натоварването.

Внимание:
- Такелажната точка с винт не е подходяща за въртене с товар.
- Използвайте само винтове, доставени от производителя

ФАКТОРИ, КОИТО НАМАЛЯВАТ ТОВАРОНОСИМОСТТА

Температура на околната среда	Намаляване на товароносимостта
под -40 °C	Не е разрешено
от -40 °C до 200 °C	Няма
от 200 °C до 250 °C	- 20%
от 250 °C до 350 °C	- 25%
над 350 °C	Не е разрешено

Коефициент на сигурност 4

- При подемните приспособления, които остават закрепени към конструкцията, се препоръчва елементът да се залепи с осигурител за резби.
- Такелажната точка с винт може да се използва без риск за безопасността до макс. 20 000 подемни операции при пълно натоварване
- При подемни операции с висок риск трябва да се гарантират безопасни условия.
- Неспазването на инструкциите може да доведе до нараняване на хора и материални щети.
- Документацията е изготвена в съответствие с точка 1.7.4.2 от Директива 2006/42/ЕО относно машините

① **ТОВАРОНОСИМОСТ (ТАБЛИЦА)**

ЗАБРАНИ
❑ Не използвайте такелажната точка с винт в киселинна среда или при силна корозия, предизвикана от химически вещества, или в експлозивна атмосфера
❑ Не използвайте в среда с температура над 350 °C или под -40 °C
❑ Не надвишавайте посочената в таблицата товароносимост.
❑ Не използвайте за цели, различни от предвидените.
❑ За монтирането на такелажната точка с винт не използвайте по-големи от указаните моменти на затягане
❑ Не подменяйте винтовете и останалите оригинални компоненти.
❑ Не използвайте за повдигане на хора.
❑ Не стойте под окачения товар по време на работа.
❑ По време на ползване не стойте в зоните на опасност (за зони на опасност се считат зоните, за които съществува опасност от падане на товар).
❑ В случай че продуктът претърпи промени или ремонти и/или последващи манипулации, условията за гаранцията отпадат, а ние се считаме за освободени от всякаква отговорност.

СЪХРАНЕНИЕ
Такелажната точка с винт трябва да се съхранява в подходяща среда (например на сухо място, без опасност от корозия и т.н.).

ИЗХВЪРЛЯНЕ
Опаковката на продукта трябва да бъде изпратена за обикновено разделно събиране.
Продуктът трябва да се рециклира като метален скрап.

SK OTOČNÝ ZÁVESNÝ STRMEŇ HT

ZNAČENIA
❑ [SCG /CARTEC]: Značka výrobcu
❑ [CE]: Označenie „CE" podľa smernice o strojových zariadeniach 2006/42/ES
❑ [WLL..t]: Maximálne pracovné zaťaženie v tonách (napr. 1,5 t)
❑ [M]: Rozmer závitu (napr. M16)
❑ [1/L]: Šarža dohľadateľnosti

❑ [92]: Homologácia DGUV
❑ [I]: Made in Italy
❑ [806]: Kód výrobku
❑ [10]: Stupeň 100

PREDPOKLADANÝ ÚČEL POUŽITIA
KOTEVNÝ BOD, URČENÝ NA ZDVÍHANIE BREMIEN
NESMIE SA POUŽÍVAŤ NA ZDVÍHANIE OSÔB

"ES vyhlásenie o zhode"
(Smernica o strojových zariadeniach 2006/42/ES, príl. IIA)
Vyhlasujeme, že všetky materiály, ktoré sú predmetom tohto vyhlásenia, sú v zhode so všetkými príslušnými ustanoveniami smernice 2006/42/ES.

KONTROLU VHODNOSTI POUŽITIA OTOČNÝCH ZÁVESNÝCH STRMEŇOV ART. 806HT JE POTREBNÉ VYKONAŤ PRED KAŽDÝM POUŽITÍM A NAJMENEJ V ROČNÝCH INTERVALOCH.

Pred každým použitím skontrolujte, že:
- závesný strmeň a všetky jeho diely, vrátane skrutky, nevykazujú opotrebenie, koróziu, trhliny alebo zjavné deformácie;
- označenia sú dobre čitateľné;
- zdvíhané bremená zodpovedajú nosnostiam, pre ktoré boli závesné strmene navrhnuté (nosnosti sú uvedené na závesnom strmeni aj v návode);
- priemer krúžku sa v dôsledku opotrebovania v jednom zo styčných miest Ⓐ nezmenšil o viac ako o 10 % menovitého priemeru samotného krúžku;
- prostriedok je riadne utiahnutý k nosnej konštrukcii, a že sa telo závesného strmeňa voľne otáča.

V prípade záporného výsledku kontrol sa závesné oko nesmie používať a musí sa vymeniť.
Pripomíname, že:
- Kontroly musí vykonávať kvalifikovaný personál,
  pretože zdvíhacie príslušenstvo - otočné závesné strmene, art. 806HT - musia byť plánovane pravidelne kontrolované a zaznamenané do osobitnej kontrolnej knihy, v súlade s platnými normami a predpismi.
- Otočný závesný strmeň musí inštalovať plnoletý a kvalifikovaný personál, pretože sa používa pri úkonoch zdvíhania, ktoré sa musia vykonávať v súlade so smernicou o strojových zariadeniach 2006/42/ES v platnom znení.
- Kvalifikovaná osoba, ktorá musí dohliadať na úkon zdvíhania, musí vždy zistiť ťažisko bremena a umiestniť závesné strmene tak, aby bolo bremeno vždy vyvážené.
- V prípade nesúmerného bremena zohľadnite zníženie nosností, ako je uvedené v príslušnej tabuľke.
- Skontrolujte vhodnosť triedy pevnosti matice, určenej na umiestnenie závesného strmeňa vzhľadom k dvíhanému bremenu (materiál matice musí mať pevnosť v ťahu rovnakú alebo väčšiu ako oceľ S235JR - referenčná norma UNI EN 10025).

- Hĺbka otvoru so závitom musí byť minimálne
  1×d pre oceľ;
  1,25×d pre liatiny;
  1,5×d pre liatinové odliatky s nízkou pevnosťou (pevnosť < 200 MPa);
  2×d pre hliníkové zliatiny;
  2,5×d pre zliatiny hliníka a horčíka.
- Otvor so závitom musí byť kolmý na opornú plochu.
- Skontrolujte, či je oporná plocha matice vhodná z hľadiska rovinnosti a veľkosti, aby sa zaistila podpora celého rovného povrchu závesného strmeňa a vhodné priľnutie. Je zakázané používať závesný strmeň s presahujúcimi časťami opornej plochy.
- Pre inštaláciu závesného strmeňa stačí ručne utiahnuť skrutku šesťhranným kľúčom, bez pomoci nástavcov, ktoré by mohli zaťažiť skrutku nadmerným uťahovacím momentom (neprekračujte uťahovacie momenty uvedené v tabuľke); pri demontáži postupujte v opačnom poradí.
- Utiahnite závesný strmeň tak, aby úplne priľnul k opornej základni.
- Po utiahnutí skontrolujte, či sa strmeň a krúžok otáčajú voľne a správne.
- Po utiahnutí natočte krúžok prostriedku v smere zaťaženia.

Upozornenie:
- Prostriedok nie je vhodný na otáčanie pod zaťažením.
- Používajte výhradne skrutky, dodané výrobcom.

FAKTORY ZNÍŽENIA NOSNOSTI

Teplota prostredia	Zníženie nosnosti
menšia ako -40 °C	nedovolené
od -40 °C do +200 °C	žiadne
od 200 °C do 250 °C	- 20 %
od 250 °C do 350 °C	- 25 %
nad +350 °C	nedovolené

Koeficient bezpečnosti 4

- Pre zdvíhacie prostriedky, ktoré zostanú aplikované na konštrukcii, sa odporúča zaistenie dielu pomocou zaisťovača závitov.
- Závesný strmeň je možné použiť úplne bezpečne do max. 20 000 cyklov zdvíhania s plným zaťažením.
- V prípade zdvíhania s vysokým rizikom musia byť zaručené bezpečné podmienky pre všetky úkony.
- Nedodržanie týchto pokynov môže spôsobiť ublíženie na zdraví osôb a škody na majetku.
- Dokumentácia bola vytvorená v súlade s bodom 1.7.4.2 smernice o strojových zariadeniach 2006/42/ES.

① **NOSNOSŤ (TABUĽKA)**

ZÁKAZY
❑ Nepoužívajte závesné strmene v kyslom prostredí alebo v chemickom koróznom prostredí a/alebo vo výbušnej atmosfére.
❑ Nepoužívajte v prostredí s teplotou vyššou ako +350 °C alebo nižšou ako -40 °C.
❑ Neprekračujte nosnosti uvedené v príslušnej tabuľke.
❑ Nepoužívajte na iné ako na určené účely.
❑ Pre montáž závesných strmeňov nepoužívajte vyššie uťahovacie momenty ako sú predpísané.
❑ Nenahrádzajte skrutky a ostatné pôvodné komponenty inými.
❑ Nepoužívajte na zdvíhanie osôb.
❑ Nepostávajte pod zaveseným bremenom počas použitia.
❑ Nepostávajte počas použitia v nebezpečných priestoroch (za nebezpečné priestory sa považujú priestory vystavené/identifikované ako priestory s rizikom pádu bremena manipulovaného pomocou príslušenstva).
❑ Ak budú na výrobku vykonané úpravy alebo opravy a/alebo následné ošetrenia, zanikne platnosť záručných podmienok a budeme sa považovať za zbavených akejkoľvek zodpovednosti.

UCHOVÁVANIE
Prostriedok musí byť uchovávaný vo vhodnom prostredí (napr. suché, nekorozívne atď.).

LIKVIDÁCIA
Obal výrobku musí byť odovzdaný do bežného separovaného odpadu.
Výrobok musí byť opätovne využitý ako kovový šrot.

RU ПОВОРОТНЫЙ РЫМ-БОЛТ HT С ХОМУТОМ

МАРКИРОВКИ
- ❑ [SCG /CARTEC]: аббревиатура изготовителя
- ❑ [CE]: согласно Директиве о безопасности машин и оборудования 2006/42/EC
- ❑ [WLL..t]: максимально допустимая грузоподъемность в тоннах (например, 1,5 т)
- ❑ [M]: размер резьбы (например, M16)
- ❑ [1/L]: партия контролепригодности
- ❑ [ ]: подтверждение DGUV
- ❑ [I]: сделано в Италии
- ❑ [806]: код изделия
- ❑ [10]: марка 100

ПРЕДУСМОТРЕННОЕ ИСПОЛЬЗОВАНИЕ
КРЕПЕЖНАЯ ТОЧКА, ПРЕДНАЗНАЧЕННАЯ ДЛЯ ПОДЪЕМА ГРУЗОВ
ЗАПРЕЩАЕТСЯ ИСПОЛЬЗОВАТЬ ДЛЯ ПОДЪЕМА ЛЮДЕЙ

“Декларация соответствия ЕС“
(Директива о безопасности машин и оборудования 2006/42/EC, приложение IIA)
Настоящим подтверждается, что все детали, к которым относится данная декларация, соответствуют всем применимым положениям Директивы 2006/42/EC.

КОНТРОЛЬ ПРИГОДНОСТИ К ИСПОЛЬЗОВАНИЮ ПОВОРОТНЫХ РЫМ-БОЛТОВ С ХОМУТОМ АРТ. 806HT СЛЕДУЕТ ОСУЩЕСТВЛЯТЬ ПЕРЕД КАЖДЫМ ИХ ИСПОЛЬЗОВАНИЕМ И НЕ РЕЖЕ ОДНОГО РАЗА В ГОДУ

Перед каждым использованием необходимо убедиться в том, что:
- рым-болт, а также все его детали, включая сам болт, не имеют дефектов, вызванных износом и коррозией, а также трещин и заметных деформаций;
- маркировка четко различима;
- поднимаемые грузы соответствуют допустимой грузоподъемности, на которую рассчитаны рым-болты (допустимая грузоподъемность указана на рым-болтах и в инструкции по их использованию);
- диаметр кольца уменьшился не более чем на 10 % от номинального значения вследствие износа на одном из участков контакта Ⓐ
- устройство плотно и полностью привинчено к несущей конструкции, а корпус рым-болта свободно вращается.

Если рым-болт не прошел проверку, его нельзя больше использовать и следует заменить.
Необходимо помнить о следующем:
- проверки должны выполняться квалифицированным персоналом.
  Будучи подъемными приспособлениями, поворотные рым-болты с хомутами арт. 806HT должны проходить периодические плановые проверки с отметкой в специальном журнале контроля согласно действующим правилам и требованиям законодательства;
- поворотные рым-болты с хомутами должны устанавливаться опытным квалифицированным персоналом, поскольку они используются при подъемных работах, которые должны выполняться согласно требованиям Директивы о безопасности машин и оборудования 2006/42/EC со всеми ее последующими изменениями;
- квалифицированный сотрудник, контролирующий подъемные работы, всегда должен определять положение центра тяжести груза и располагать рым-болты таким образом, чтобы обеспечить постоянную сбалансированность груза;
- в случае несимметричного груза необходимо учитывать уменьшение допустимой грузоподъемности в соответствии со справочной таблицей;
- убедитесь в соответствии класса прочности гайки, которая используется для установки рым-болта, относительно поднимаемого груза (материал гайки должен иметь предел прочности при растяжении, равный или превышающий предел прочности стали S235JR — согласно стандарту UNI EN 10025);

- глубина резьбового отверстия должна быть не менее:
  - 1 x d для стали;
  - 1,25 x d для чугунного литья;
  - 1,5 × d для чугунного литья с низкой прочностью (прочность < 200 МПа);
  - 2 x d для алюминиевых сплавов;
  - 2,5 x d для алюминиево-магниевых сплавов;
- резьбовое отверстие должно быть перпендикулярно опорной поверхности;
- убедитесь в том, что опорная поверхность гайки является пригодной по своей плоскостности и размерам с тем, чтобы обеспечить опору для всей плоской поверхности рым-болта и соответствующее ей плотное прилегание. Запрещается использовать рым-болты на неровной опорной плоскости;
- для установки рым-болта достаточно вручную затянуть болт с помощью шестигранного ключа без удлинителей, которые могут создать на резьбе избыточный крутящий момент (следует соблюдать значения крутящего момента, указанные в таблице); для демонтажа следует выполнить операции в противоположном направлении вращения;
- затяните рым-болт так, чтобы он полностью прилегал к опорному основанию;
- после затяжки убедитесь, что хомут и кольцо свободно и правильно поворачиваются;
- после выполнения затяжки рым-болта сориентируйте кольцо устройства в направлении груза.

Внимание!
- Следует помнить, что устройство не предназначено для поворачивания, будучи под нагрузкой.
- Используйте только болты, предоставленные производителем.

ФАКТОРЫ УМЕНЬШЕНИЯ ГРУЗОПОДЪЕМНОСТИ

Температура окружающей среды	Уменьшение грузоподъемности
ниже –40 °C	Недопустимо
от –40 до 200 °C	Отсутствует
от 200 до 250 °C	–20 %
от 250 до 350 °C	–25 %
свыше 350 °C	Недопустимо

Коэффициент запаса прочности 4

- Для подъемных устройств, которые применяются в конструкции, рекомендуется использовать блокировку детали с помощью клея для фиксации резьбовых соединений.
- Полностью безопасное использование рым-болта гарантируется при выполнении не более 20 000 подъемов с полной нагрузкой.
- При выполнении подъемных работ с высокой степенью риска необходимо обеспечить безопасные условия для всех операций.
- Несоблюдение этих указаний может привести к травмам персонала и повреждению имущества.
- Документация составлена с учетом пункта 1.7.4.2 Директивы о безопасности машин и оборудования 2006/42/EC.

① ДОПУСТИМАЯ ГРУЗОПОДЪЕМНОСТЬ (ТАБЛИЦА)

ЗАПРЕТЫ
- ❑ Запрещается использовать рым-болты в атмосфере, содержащей кислоты или высокоагрессивные химические вещества, и/или во взрывоопасной среде.
- ❑ Запрещается использовать рым-болты при температуре выше 350 °C или ниже –40 °C.
- ❑ Запрещается превышать допустимую грузоподъемность, указанную в справочной таблице.
- ❑ Запрещается использовать изделия не по назначению.
- ❑ При монтаже рым-болтов запрещается применять в отношении них крутящие моменты, превышающие предусмотренные значения.
- ❑ Не следует заменять болты и любые другие оригинальные детали изделия.
- ❑ Запрещается использовать для подъема людей.
- ❑ Запрещается находиться под подвешенным грузом при использовании приспособления.
- ❑ Запрещается находиться в опасной зоне (опасной считается зона, подверженная рискам падения груза, перемещаемого с использованием приспособления).
- ❑ В случае внесения в изделие изменений либо его ремонта и/или последующей обработки произойдет аннулирование гарантии, а производитель будет освобожден от какой-либо ответственности.

ХРАНЕНИЕ
Устройство должно храниться в надлежащих условиях (например, в сухом месте, при отсутствии агрессивной среды и т. д.).

УТИЛИЗАЦИЯ
Упаковку продукта необходимо направить на переработку согласно правилам раздельного сбора отходов.
Изделие подлежит утилизации как металлолом.

RO INEL DE RIDICARE ROTATIV HT CU CONSOLĂ

POANSONĂRI
- ❑ [SCG /CARTEC]: Sigla producătorului
- ❑ [CE]: conform directivei mașini 2006/42/CE
- ❑ [WLL..t]: Sarcina maximă de utilizare în tone (de ex. 1,5 t)
- ❑ [M]: Dimensiunea filetului (de ex. M16)
- ❑ [1/L]: Lot de trasabilitate
- ❑ [ ]: Omologare DGUV
- ❑ [I]: Made in Italy
- ❑ [806]: Codul produsului
- ❑ [10]: Grad 100

UTILIZARE PREVĂZUTĂ
PUNCT DE ANCORARE DESTINAT RIDICĂRII SARCINILOR
NU POATE FI FOLOSIT PENTRU RIDICAREA PERSOANELOR

“Declarație de conformitate CE“
(Directiva mașini industriale 2006/42/CE, an. IIA)
Se declară că toate materialele ce fac obiectul acestei declarații sunt conforme cu toate cerințele relevante ale directivei 2006/42/CE

VERIFICAREA ADECVĂRII PENTRU UTILIZARE A INELELOR DE RIDICARE ROTATIV CU CONSOLĂ ART. 806HT TREBUIE EFECTUATĂ ÎNAINTEA FIECĂREI UTILIZĂRI ȘI CEL PUȚIN O DATĂ PE AN

Înaintea fiecărei utilizări verificați dacă:
- Inelul de ridicare și toate componentele sale, inclusiv șurubul, nu prezintă semne de uzură, coroziune, fisuri sau deformări evidente
- Marcajele se citesc bine
- Sarcinile care urmează să fie ridicate sunt adecvate capacităților pentru care au fost proiectate inelele de ridicare (capacitățile sunt indicate atât pe inelele de ridicare, cât și în instrucțiuni)
- Diametrul inelului nu a suferit o reducere mai mare de 10% față de diametrul său nominal datorită uzurii în unul dintre punctele de contact Ⓐ
- Dispozitivul este bine strâns pe structura de susținere, iar corpul inelului de ridicare se poate roti liber

În cazul în care rezultatul verificărilor este negativ, inelul de ridicare nu mai trebuie folosit și trebuie înlocuit
Vă reamintim că:
- Verificările trebuie efectuate de personal calificat
  Fiind accesorii de ridicare, inelele rotative cu consolă 806HT trebuie să fie supuse unor controale periodice programate și trecute într-un registru de control special, în conformitate cu regulamentele și legile în vigoare
- Inelul de ridicare rotativ cu consolă trebuie să fie montat de personal major și calificat, întrucât va fi folosit în cadrul operațiunilor de ridicare ce trebuie executate în conformitate cu Directiva mașini industriale 2006/42/CE, cu modificările ulterioare
- Persoana calificată care trebuie să supravegheze operațiunea de ridicare va trebui să localizeze centrul de greutate al sarcinii și să poziționeze inelele de ridicare astfel încât sarcina să fie întotdeauna echilibrată
- În cazul sarcinilor asimetrice capacitățile se reduc conform tabelului de referință
- Asigurați-vă că clasa de rezistență a bucșei filetate în care va fi introdus inelul este adecvată sarcinii ce trebuie ridicată (materialul bucșei filetate trebuie să aibă o rezistență la tracțiune egală sau mai mare decât cea a oțelului S235JR – standard de referință UNI EN 10025)

- Adâncimea găurii filetate trebuie să fie de cel puțin
  - 1xd pentru oțel
  - 1,25xd pentru aliaje de fontă
  - 1,5xd pentru piese turnate din fontă cu rezistență redusă
  - (rezistență < 200 MPa)
  - 2xd pentru aliaje de aluminiu
  - 2,5xd pentru aliaje de aluminiu-magneziu
- Gaura filetată trebuie să fie perpendiculară pe suprafața de sprijin
- Asigurați-vă că suprafața de sprijin a bucșei filetate este suficient de plană și că are dimensiunile necesare pentru a permite susținerea corectă a întregii suprafețe plane a inelului de ridicare, precum și că aceasta aderă în mod adecvat. Este interzisă utilizarea inelului de ridicare dacă suprafața de sprijin prezintă părți în relief
- Pentru instalarea inelului de ridicare este suficient să strângeți manual șurubul cu cheia hexagonală, fără ajutorul extensiilor care ar putea prestrânge șurubul cu cupluri excesive (nu depășiți cuplurile de strângere indicate în tabel); pentru demontare desfaceți în direcția opusă
- Strângeți inelul de ridicare astfel încât să adere perfect pe suprafața de sprijin
- După strângere asigurați-vă că inelul și consola se rotesc liber, în mod corect
- După strângere orientați inelul dispozitivului în direcția sarcinii

Atenție
- Dispozitivul nu este adecvat pentru rotația sub sarcină
- Folosiți numai șuruburile furnizate de producător

FACTORI DE REDUCERE A CAPACITĂȚII

Temperatură ambiantă	Reducerea capacității
mai mică de -40 °C	Nu este permisă
între -40 °C și 200 °C	Niciuna
între 200 °C și 250 °C	- 20%
între 250 °C și 350 °C	- 25%
peste 350 °C	Nu este permisă

Coeficient de siguranță 4

- Pentru dispozitivele de ridicare care rămân aplicate pe structură se recomandă blocarea piesei cu adeziv asigurător de filete
- Inelul de ridicare poate fi utilizat în condiții depline de siguranță până la maxim 20.000 de ridicări la sarcină maximă
- În cazul operațiunilor de ridicare cu risc înalt trebuie să fie asigurate condițiile de securitate pentru toate operațiunile
- Nerespectarea instrucțiunilor poate cauza vătămarea persoanelor și deteriorarea bunurilor
- Documentație întocmită în conformitate cu punctul 1.7.4.2 din Directiva mașini industriale 2006/42/CE

① CAPACITATE (TABEL)

INTERDICȚII
- ❑ Nu folosiți inelele de ridicare în medii acide sau puternic corozive datorită substanțelor chimice și/sau în atmosferă explozivă
- ❑ Nu le utilizați într-un mediu cu o temperatură mai mare de 350°C sau mai mică de - 40°C
- ❑ Nu depășiți capacitățile indicate în tabelul de referință
- ❑ Nu folosiți produsul în alte scopuri decât cele prevăzute
- ❑ Pentru montarea inelului de ridicare nu folosiți cupluri de strângere mai mari decât cele indicate
- ❑ Nu înlocuiți șuruburile și niciuna dintre piesele originale
- ❑ Nu folosiți produsul pentru ridicarea persoanelor
- ❑ Nu staționați sub sarcina suspendată în timpul utilizării
- ❑ În timpul folosirii nu staționați în zonele periculoase (prin zone periculoase se înțeleg zonele expuse/cu risc de cădere a sarcinii manipulate cu accesoriul)
- ❑ În cazul în care produsul este modificat sau reparat și/sau supus altor tratamente garanția va fi anulată și ne vom considera exonerați de orice responsabilitate

MOD DE PĂSTRARE
Inelul de ridicare trebuie păstrat într-un mediu adecvat (de ex. uscat, necoroziv etc.).

ELIMINAREA
Ambalajul produsului trebuie să fie destinat colectării selective.
Produsul trebuie să fie recuperat ca deșeu metalic.

PT OLHAL GIRATÓRIO HT

MARCAÇÕES
- ❑ [SCG /CARTEC]: Sigla fabricante
- ❑ [CE]: De acordo com a diretiva das máquinas 2006/42/CE
- ❑ [WLL..t]: Carga máxima de utilização em toneladas (por ex., 1,5 t)
- ❑ [M]: Medida da rosca (ex., M16)
- ❑ [1/L]: Lote de rastreabilidade
- ❑ [ ]: Homologação DGUV
- ❑ [I]: Made in Italy
- ❑ [806]: Código produto
- ❑ [10]: Grau 100

USO PREVISTO
PONTO DE ANCORAGEM DESTINADO À ELEVAÇÃO DE CARGAS
NÃO PODE SER UTILIZADO PARA A ELEVAÇÃO DE PESSOAS

“Declaração de conformidade CE”
(Diretiva das Máquinas 2006/42/CE, anexo IIA)
Declara-se que todos os materiais objeto da presente declaração estão em conformidade com todas as disposições pertinentes da diretiva 2006/42/CE

VERIFICAÇÃO DA ADEQUAÇÃO AO USO DOS OLHAIS GIRATÓRIOS ART. 806HT A EFETUAR ANTES DE CADA UTILIZAÇÃO E, PELO MENOS, UMA VEZ POR ANO

Antes de cada utilização, certifique-se de que:
- o olhal e cada componente do mesmo, incluindo o parafuso, estão isentos de defeitos de desgaste, corrosão, fissuras ou deformações evidentes
- as marcas estão bem legíveis
- as cargas a elevar estão em conformidade com as capacidades para as quais os olhais foram projetados (as capacidades são indicadas nos olhais e nas instruções de utilização)
- o diâmetro do anel não sofreu uma redução superior a 10% do diâmetro nominal do próprio anel devido a desgaste num dos pontos de contacto Ⓐ
- o dispositivo está bem apertado à estrutura portante e o corpo do olhal roda livremente

Caso as verificações produzam um resultado negativo, o olhal não deve ser utilizado e deve ser substituído.
Lembramos que:
- As verificações devem ser efetuadas por pessoal qualificado
  Enquanto acessórios de elevação, os olhais giratórios art. 806HT devem ser submetidos a verificações periódicas programadas e anotadas num registo específico de controlo em conformidade com as normas e leis em vigor
- O olhal giratório deve ser instalado por pessoal com mais de 18 anos e qualificado para as operações de elevação, que devem ser efetuadas de acordo com a diretiva 2006/42/CE relativa às máquinas e posteriores alterações
- A pessoa qualificada que deve vigiar a operação de elevação, deve identificar sempre o centro de gravidade da carga e posicionar os olhais de forma que a carga esteja sempre equilibrada
- Em caso de carga assimétrica, considere uma redução das capacidades conforme indicado na tabela de referência
- Dever verificar a idoneidade da classe de resistência da porca destinada a alojar o olhal em relação à carga a elevar (o material da porca deve ter uma resistência à tração igual ou superior à do aço S235JR – norma de referência UNI EN 10025)

- A profundidade do orifício roscado deve ser mínima
  - 1xd para o aço
  - 1,25xd para fusões em ferro fundido
  - 1,5xd para fusão em ferro fundido de baixa resistência (resistência <200 Mpa)
  - 2xd para ligas de alumínio
  - 2,5xd para ligas de alumínio-magnésio
- O orifício roscado deve estar perpendicular à superfície de apoio
- Deve verificar se a superfície de apoio da porca é adequada em termos de planaridade e dimensão de modo a garantir o apoio de toda a superfície plana do olhal e que a mesma adira de forma adequada. É proibido utilizar o olhal com um plano de apoio em relevo
- Para a instalação do olhal, basta proceder manualmente ao aperto da parafuso com a chave sextavada sem o auxílio de extensões que possam pré-carregar o parafuso com binários de aperto excessivos (não exceder as binários de aperto indicados na tabela); para a desmontagem, proceder no sentido oposto
- Aperte o olhal até aderir completamente à base de apoio
- Uma vez efetuado o aperto, certifique-se de que o estribo e o anel rodam livremente de forma correta
- Uma vez efetuado o aperto, oriente o anel do dispositivo na direção da carga

Atenção
- O dispositivo não é adequado para rotação sob carga
- Utilize apenas os parafusos fornecidos pelo fabricante

FATORES DE REDUÇÃO DA CAPACIDADE

Temperatura ambiente	Redução da capacidade
inferior a -40 °C	Não permitida
de -40 °C a 200 °C	Nenhuma
de 200 °C a 250 °C	- 20%
de 250 °C a 350 °C	- 25%
mais de 350 °C	Não permitida

Coeficiente de segurança 4

- Para dispositivos de elevação que permanecem aplicados na estrutura, é recomendável bloquear a peça com fixador de roscas
- O olhal pode ser utilizado em total segurança até um máximo de 20 000 elevações em plena carga
- Em caso de operações de elevação de risco elevado, devem ser garantidas as condições de segurança em todas as operações
- O incumprimento das indicações pode causar danos a pessoas e coisas
- Documentação redigida de acordo com o ponto 1.7.4.2 da diretiva 2006/42/CE relativa às máquinas

① CAPACIDADE (TABELA)

PROIBIÇÕES
- ❑ Não utilizar os olhais em ambientes ácidos ou de alta corrosão de substâncias químicas e/ou em atmosferas explosivas
- ❑ Não utilizar em ambiente com temperatura superior a 350 °C ou inferior a -40 °C
- ❑ Não ultrapassar as capacidades indicadas na tabela de referência
- ❑ Não utilizar para fins diferentes dos previstos
- ❑ Não utilizar, para a montagem do olhal , binários de aperto superiores aos indicados
- ❑ Não substituir os parafusos e todos os componentes originais
- ❑ Não utilizar para a elevação de pessoas
- ❑ Não permanecer sob a carga suspensa durante a utilização
- ❑ Não permanecer nas zonas perigosas durante a utilização (por zonas perigosas entende-se zonas expostas/identificadas como risco de queda da carga movimentada com o acessório)
- ❑ Caso sejam efetuadas alterações ou reparações no produto e/ou tratamentos sucessivos, serão anulados os termos da garantia e considerame-nos isentos de qualquer responsabilidade

CONSERVAÇÃO
O dispositivo deve ser conservado em ambiente adequado (por ex., ambiente seco, não corrosivo, etc.).

ELIMINAÇÃO
A embalagem do produto deve ser eliminada com os resíduos de recolha seletiva.
O produto deve ser reciclado como resíduo metálico.

PL ŚRUBA OBROTOWA Z UCHEM HT Z UCHWYTEM

STAMPIGLIATURE
- ❑ [SCG /CARTEC]: Oznakowanie producenta
- ❑ [CE]: Zgodne z dyrektywą maszynową 2006/42/WE
- ❑ [WLL..t]: Maksymalne obciążenie robocze w tonach (np. 1.5 t)
- ❑ [M]: Rozmiar średnicy gwintu (np. M16)
- ❑ [1/L]: Partia identyfikowalna
- ❑ [ ]: Homologacja DGUV
- ❑ [I]: Made in Italy
- ❑ [806]: Kod produktu
- ❑ [10]: Stopień 100

ZAMIERZONE ZASTOSOWANIE
UCHWYT MOCUJĄCY PRZEZNACZONY DO PODNOSZENIA ŁADUNKÓW
ZABRANIA SIĘ UŻYCIA DO PODNOSZENIA OSÓB

“Deklaracja zgodności CE”
(Dyrektywa maszynowa 2006/42/WE zał. IIA)
Oświadcza się, że wszystkie materiały będące przedmiotem niniejszej deklaracji są zgodne z wszystkimi postanowieniami dyrektywy 2006/42/WE

KONTROLA ODPOWIEDNIOŚCI UŻYCIA UCHWYTÓW OBROTOWYCH Z UCHWYTEM ART. 806HT DO WYKONANIA PRZED KAŻDORAZOWYM UŻYCIEM I PRZYNAJMNIEJ RAZ W ROKU

Przed każdorazowym użyciem, należy się upewnić, że:
- Uchwyt i wszystkie jego komponenty włącznie ze śrubą nie posiadają widocznych śladów zużycia, korozji, pęknięć lub odkształceń
- Oznaczenia są czytelne
- Podnoszone ładunki są zgodne z nośnościami, dla których zostały zaprojektowane śruby z uchem (nośności są wskazane na śrubach i w instrukcji użytkowania)
- Średnica pierścienia nie doznała redukcji przekraczającej 10% średnicy nominalnej pierścienia w wyniku zużycia w jednym z punktów styku Ⓐ
- Urządzenie jest odpowiednio przymocowane do konstrukcji nośnej, a korpus śruby swobodnie się obraca

Jeśli kontrole dadzą negatywny wynik, nie należy używać śruby z uchem i należy ją wymienić
Należy pamiętać, że:
- Kontrole muszą być wykonane przez wykwalifikowany personel
  Ponieważ są to urządzenia podnoszące, śruby z uchem obrotowym serii 806HT muszą być poddawane okresowym, zaprogramowanym kontrolom, których wynik należy odnotować w odpowiednim rejestrze kontroli, zgodnie z obowiązującymi normami i przepisami
- Śruba obrotowa z uchem z uchwytem musi być zainstalowana przez personel pełnoletni i wyspecjalizowany w czynnościach podnoszenia, które należy wykonać zgodnie z dyrektywą maszynową 2006/42/WE z późniejszymi zmianami
- Wykwalifikowana osoba nadzorująca czynności podnoszenia musi zawsze wskazać środek ciężkości ładunku i ustawić śrubę z uchem w taki sposób, aby zagwarantować wyważenie ładunku
- W przypadku ładunku niesymetrycznego, konieczne jest zmniejszenie nośności w sposób wskazany w tabeli odniesienia
- Sprawdzić odpowiedniość klasy wytrzymałości nakrętki przeznaczonej do umieszczenia uchwytu w zależności od ładunku do umieszczenia (materiał nakrętki musi mieć wytrzymałość na rozciąganie równą lub większą od stali S235JR – norma odniesienia UNI EN 10025)

- Głębokość otworu gwintowanego musi być minimalna
  - 1xd dla stali
  - 1,25xd dla żeliwa
  - 1,5xd dla stopów żeliwnych o małej wytrzymałości (wytrzymałość <200 MPa)
  - 2xd dla stopów aluminium
  - 2,5xd dla stopów aluminium-magnez
- Otwór gwintowany musi być prostopadły w stosunku do powierzchni oparcia
- Sprawdzić, czy powierzchnia oparcia nakrętki jest płaska i odpowiednich wymiarów, aby zapewnić oparcie całej płaskiej powierzchni śruby z uchem w taki sposób, by mogła ona odpowiednio przylegać. Zabrania się użycia śruby z uchem z częściami zwisającej płaszczyzny oparcia
- Podczas instalacji śruby z uchem wystarczy dokonać ręcznego dokręcenia nakrętki na kołku gwintowanym za pomocą klucza sześciokątnego, bez konieczności użycia elementów przedłużających, które mogłyby wstępnie dokręcić śrubę ze zbyt dużymi momentami dokręcania (odczytać momenty dokręcania wskazane w tabeli); podczas montażu należy postępować w odwrotnej kolejności
- Dokręcić śrubę z uchem, aż do całkowego oparcia na płaszczyźnie oparcia
- Po zakończeniu dokręcania należy sprawdzić, czy uchwyt i ucho obracają się swobodnie, w prawidłowy sposób
- Po zakończeniu dokręcania należy skierować pierścień urządzenia w kierunku ładunku

Uwaga
- Urządzenie nie jest przeznaczone do obrotu z obciążeniem
- Używać wyłącznie śrub dostarczonych przez producenta

CZYNNIKI REDUKCJI NOŚNOŚCI

Temperatura środowiska	Redukcja nośności
poniżej -40 °C	Nie dozwolona
od -40 °C do 200 °C	Brak
od 200 °C do 250 °C	- 20%
od 250 °C do 350 °C	- 25%
powyżej 350 °C	Nie dozwolona

Współczynniki bezpieczeństwa 4

- W przypadku urządzeń podnoszących, które zostaną przytwierdzone do konstrukcji, należy zablokować detal za pomocą kleju hamującego do gwintów
- Uchwyt może być używany w warunkach bezpieczeństwa do maks. 20000 podniesień z pełnym obciążeniem
- W przypadku czynności podnoszenia o znacznym ryzyku, należy zapewnić odpowiednie warunki bezpieczeństwa dla osób narażonych na ryzyko
- Nieprzestrzeganie powyższych zaleceń może spowodować obrażenia osobowe lub materialne
- Dokumentacja sporządzona zgodnie z pkt 1.7.4.2 dyrektywy maszynowej 2006/42/WE

① NOŚNOŚĆ (TABELA)

ZAKAZY
- ❑ Nie używać śrub w kwaśnym środowisku lub w środowisku o znacznym stopniu korozyjności i/lub w wybuchowej atmosferze
- ❑ Nie używać w środowisku o temperaturze wyższej niż 350°C lub niższej – 40°C
- ❑ Nie przekraczać nośności wskazanych w tabeli odniesienia
- ❑ Nie używać do celów innych niż przewidziane
- ❑ Podczas montażu śruby nie stosować momentów dokręcania wyższych od zalecanych
- ❑ Nie wymieniać śrub i oryginalnych komponentów
- ❑ Nie używać do podnoszenia osób
- ❑ Nie zatrzymywać się pod zawieszonym ładunkiem podczas użycia
- ❑ Podczas użycia, nie zatrzymywać się w strefach niebezpiecznych (strefy niebezpieczne to strefy narażone / wyznaczone, w których występuje ryzyko upadku przenoszonego ładunku z urządzeniem dodatkowym)
- ❑ Dokonanie modyfikacji lub napraw i/lub kolejnej obróbki powoduje wygaśnięcie postanowień gwarancyjnych i zwolnienie producenta z wszelkiej odpowiedzialności

PRZECHOWYWANIE
Należy przechowywać śrubę z uchem w odpowiednim środowisku (np. suchym, niekorozyjnym, itp.).

UTYLIZACJA
Opakowanie produktu należy przekazać do punktu selektywnej zbiórki.
Produkt powinien być odzyskany jako odpad metalowy.

NO DREIBAR LØFTERING HT MED FORANKRINGSSKRUE

STEMPLINGER
- ❑ [SCG /CARTEC]: Produsentbetegnelse
- ❑ [CE]: I henhold til maskindirektiv 2006/42/EF
- ❑ [WLL..t]: Maks. driftsbelastning i tonn (f.eks. 1.5 t)
- ❑ [M]: Gjengemål (f.eks. M16)
- ❑ [1/L]: Sporingsnummer (lott)
- ❑ [ ]: DGUV-godkjenning
- ❑ [I]: Made in Italy
- ❑ [806]: Produktkode
- ❑ [10]: Grad 100

TILTENKT BRUK
FESTEPUNKT FOR LØFTING AV LAST
MÅ IKKE BRUKES TIL LØFTING AV PERSONER

“EF-samsvarserklæring”
(Maskindirektiv 2006/42/EF, vedlegg IIA)
Det erklæres at alt materialet som denne erklæringen refererer til er fremstilt i samsvar med alle relevante bestemmelser i direktiv 2006/42/EF.

KONTROLLER FØR BRUK OG MINST EN GANG I ÅRET AT DE DREIBARE LØFTERINGENE MED FORANKRINGSSKRUE, ART. NR. 806HT, ER EGNET TIL BRUKEN

Kontroller følgende før hver bruk:
- At løfteringen og alle dens deler, inkludert skruen, er fri for slitasje, rust, sprekker eller synlige deformeringer.
- At merkingene kan leses tydelig.
- At lasten som skal løftes er i samsvar med løftekapasiteten som løfteringene er utviklet for (dette er angitt både på løfteringene og i håndboken).
- At ringens diameter ikke blitt redusert med mer enn 10 % av nominell diameter på grunn av slitasje i ett av kontaktpunktene Ⓐ
- At enheten er skrudd godt fast til bærestrukturen, og at løfteringen kan dreie fritt.

Hvis disse kontrollene ikke er tilfredsstillende, må løfteringen ikke brukes, men skiftes ut.
Husk følgende:
- Kontrollene skal utføres av faglært personale.
  Ettersom de dreibare løfteringene med forankringsskrue, serie 806HT, er et løfteutstyr, må man utføre jevnlige og programmerte kontroller som skal loggføres i samsvar med gjeldende forskrifter.
- Den dreibare løfteringen med forankringsskrue skal installeres av myndig og faglært personale ettersom den skal brukes til løftearbeid som skal utføres i overensstemmelse med maskindirektiv 2006/42/EF og senere endringer.
- Den faglærte personen som er ansvarlig for løftearbeidet skal alltid finne lastens tyngdepunkt, og plassere løfteringen slik at lasten alltid er i likevekt.
- Ved asymmetrisk last må man ta i betraktning at løftekapasiteten vil være lavere enn angitt i referansetabellen.
- Sjekk at motstandsklassen til mutterskruen som holder øyebolten er egnet i forhold til lasten som skal løftes (mutterskruens materiale må ha en strekkstyrke som er større eller lik strekkstyrken for S235JR stål – referansestandard NS-EN 10025).

- Det gjengede hullet må ha en dybde på minst
  - 1xd for stål
  - 1,25xd for støpejern
  - 1,5xd for støpejern med liten motstandsdyktighet (motstand <200 Mpa)
  - 2xd for aluminiumslegeringer
  - 2,5xd for aluminium/magnesium-legeringer
- Det gjengede hullet skal være loddrett i forhold til støtteflaten
- Kontroller at mutterskruens støtteflate er tilstrekkelig plan og har den nødvendige dimensjonen, slik at hele løfteringens overflate hviler mot støtteflaten og at den slutter tett til. Det er forbudt å bruke løfteringen hvis den har ujevn støtteflate.
- For å montere løfteringen strammes skruen ganske enkelt for hånd. Bruk en alminnelig pipenøkkel uten forlengelse for ikke å forhåndsbelaste skruen med for høyt strammemoment (strammemomentene angitt i tabellen må ikke overskrides). Gå frem i omvendt rekkefølge for demontering.
- Stram løfteringen slik at den slutter tett til støtteflaten.
- Når det er godt strammet til, må man kontrollere at forankringsskruen og ringen dreier fritt og på riktig måte.
- Etter tilstramming vris ringen i anordningen i retning mot lasten.

Viktig!
- Anordningen er uansett ikke egnet for rotasjon under belastning.
- Bruk kun fabrikantens skruer.

FAKTORER SOM REDUSERER LØFTEKAPASITETEN

Omgivelsestemperatur	Reduksjon av løftekapasiteten
under -40 °C	Ikke tillatt
mellom -40 til 200 °C	Ingen
mellom 200 til 250 °C	-20 %
mellom 250 til 350 °C	-25 %
over 350 °C	Ikke tillatt

Sikkerhetskoeffisient 4

- Når det gjelder løfteanordninger som forblir festet til strukturen, anbefaler vi at arbeidsstykket blokkeres med gjengelåsing.
- Løfteringen kan brukes helt trygt til inntil maks. 20 000 løft med full belastning.
- Ved løftearbeid med høy risiko må man sikre at man tar de nødvendige sikkerhetsforanstaltninger under alle arbeidsoperasjoner.
- Manglende overhold av anvisningene kan medføre skader på personer og gjenstander.
- Dokumentasjon redigert i henhold til punkt 1.7.4.2 i maskindirektiv 2006/42/EF.

① LØFTEKAPASITET (TABELL)

FORBUD
- ❑ Ikke bruk løfteringene i sure omgivelser, i omgivelser med høy korrosjon fra kjemikalier, og/eller i eksplosive omgivelser.
- ❑ Må ikke brukes i omgivelser med temperaturer over 350 °C eller under -40 °C.
- ❑ Ikke overskrid løftekapasiteten angitt i referansetabellen.
- ❑ Må ikke brukes til annet enn tiltenkt bruk.
- ❑ Ikke monter løfteringen med høyere strammemoment enn foreskrevet.
- ❑ Ingen av de originale delene eller skruene må skiftes ut.
- ❑ Må ikke brukes til løfting av personer.
- ❑ Ikke stå under den hengende lasten under bruk.
- ❑ Ikke stå i faresoner under bruk (med faresoner menes utsatte og bestemte områder hvor det er risiko for at lasten som håndteres med utstyret kan falle ned).
- ❑ Dersom man gjør endringer eller reparasjoner og/eller senere behandlinger av produktet, vil det føre til at garantien bortfaller. I slike tilfeller frasier produsenten seg ethvert ansvar.

OPPBEVARING
Anordningen må oppbevares i hensiktsmessige omgivelser (dvs. tørre, ikke-korroderende, osv.).

KASSERING
Produktets emballasje må kildesorteres.
Produktet skal sorteres som metallavfall.

NL DRAAIBARE OOGBOUT HT MET BEUGEL

MARKERINGEN
- ❑ [SCG /CARTEC]: Letterwoord fabrikant
- ❑ [CE]: Conform Machinerichtlijn 2006/42/EG
- ❑ [WLL..t]: Maximale werklast in ton (bv. 1.5 t)
- ❑ [M]: Maat schroefdraad (bv. M16)
- ❑ [1/L]: Traceerbaarheidslot
- ❑ [ ]: DGUV-certificering
- ❑ [I]: Made in Italy
- ❑ [806]: Productcode
- ❑ [10]: Grade 100

BEOOGD GEBRUIK
ANKERPUNT VOOR HET HIJSEN VAN LASTEN
NIET GESCHIKT VOOR HET OPTILLEN VAN PERSONEN

“EG-conformiteitsverklaring”
(Machinerichtlijn 2006/42/EG bijl. IIA)
Hiermee verklaren wij dat alle materialen vermeld in deze verklaring in overeenstemming zijn met alle relevante bepalingen van de Machinerichtlijn 2006/42/EG

CONTROLE VAN DE GESCHIKTHEID VOOR GEBRUIK VAN DRAAIBARE OOGBOUTEN MET BEUGEL ART.806HT UIT TE VOEREN VOOR ELK EERSTE GEBRUIK EN MINSTENS EENMAAL PER JAAR

Vóór ieder gebruik dient u te controleren dat:
- De oogbout en al zijn componenten, inclusief de schroef, geen sporen vertonen van slijtage, corrosie, barsten of duidelijke vervormingen
- De markeringen duidelijk leesbaar zijn
- De hijslast conform is met het draagvermogen waarvoor de oogbouten ontworpen zijn (het draagvermogen vindt u op de oogbouten of in de aanwijzingen)
- De diameter van de ring niet plots meer dan 10 % kleiner is dan de nominale diameter van dezelfde ring door slijtage in een van de contactpunten Ⓐ
- De inrichting goed in de dragende structuur geschroefd is en het lichaam van de oogbout vrij draait

Indien deze controles een negatief resultaat opleveren, mag de oogbout niet langer gebruikt worden en moet deze vervangen worden
Let op:
- De controles moeten door gekwalificeerd personeel worden uitgevoerd
  Wanneer ze als hijsaccessoire gebruikt worden, moeten de draaibare oogbouten met beugel ref. 806HT aan regelmatig geplande controles worden onderworpen en in een daartoe voorzien controleregister worden ingeschreven, in overeenstemming met de geldende normen en wetten
- De draaibare oogbout met beugel moet door meerderjarig, gekwalificeerd personeel worden geïnstalleerd wanneer ze wordt gebruikt bij hijsactiviteiten die in overeenstemming met de Machinerichtlijn 2006/42/EG en de latere wijzigingen ervan moeten worden uitgevoerd
- De bevoegde persoon die toezicht moet houden op de hijsactiviteit, moet telkens het zwaartepunt van de last bepalen en de oogbout zo aanbrengen dat diezelfde last gegarandeerd in evenwicht is
- Bij een asymmetrische last moet een vermindering van het draagvermogen overwogen worden, zoals in de referentietabel aangegeven
- Controleer de geschiktheid van de sterkteklasse van de moerschroef waarin de oogbout zal worden aangebracht in verhouding tot de te hijsen last (het materiaal van de moerschroef moet een treksterkte hebben die gelijk is aan of groter dan de treksterkte van S235JR-staal – referentienorm UNI EN 10025)

- Minimale diepte van het schroefdraadgat
  - 1xd voor staal
  - 1,25xd voor gietijzer
  - 1,5xd voor gietijzer van geringe sterkte (sterkte <200 Mpa)
  - 2xd voor aluminiumlegeringen
  - 2,5xd voor aluminium-magnesiumlegeringen
- Het schroefdraadgat moet haaks op het steunvlak staan
- Controleer dat het steunvlak van de moerschroef correct is in functie van de vlakheid en de afmetingen, teneinde te kunnen garanderen dat het volledige vlakke oppervlak van de oogbout ondersteund wordt en correct aansluit. De oogbout mag niet gebruikt worden wanneer het steunvlak onregelmatig zijn
- Bij de installatie van de oogbout volstaat het om de schroef handmatig met een inbussleutel, zonder enig verlengstuk, aan te draaien. Dergelijke verlengstukken zouden de schroef immers kunnen belasten met een overmatig aandraaimoment (gelieve de in de tabel vermelde aandraaimomenten niet te overschrijden). Voor de demontage gaat u in de omgekeerde volgorde te werk
- Draai de oogbout aan tot deze volledig aansluit op het steunvlak
  Controleer na het aandraaien of de beugel en de ring correct en vrij draaien
- Draai de ring van de inrichting na het aandraaien in de richting van de last

Let op
- De inrichting is niet geschikt voor rotatie onder belasting
- Uitsluitend de door de fabrikant geleverde schroeven gebruiken

FACTOREN VOOR VERMINDERING VAN HET DRAAGVERMOGEN

Omgevingstemperatuur	Vermindering van het draagvermogen
lager dan -40 °C	Niet toegestaan
-40 °C tot 200 °C	Geen
200 °C tot 250 °C	- 20%
250 °C tot 350 °C	- 25%
hoger dan 350 °C	Niet toegestaan

Veiligheidscoëfficiënt 4

- Voor hijsinrichtingen die aan de structuur bevestigd blijven, raden we aan het stuk met behulp van schroefdraadborglijm vast te zetten
- De oogbout kan in alle veiligheid worden gebruikt tot maximaal 20.000 hijsverrichtingen bij volle belasting
- Bij hijsactiviteiten met verhoogd risico moeten de veiligheidsvoorwaarden voor alle activiteiten gegarandeerd zijn
- Niet-naleving van de aanwijzingen kan tot persoonlijk letsel en materiële schade leiden
- Deze documentatie werd opgesteld in overeenstemming met het punt 1.7.4.2 van de Machinerichtlijn 2006/42/EG

① DRAAGVERMOGEN (TABEL)

VERBODSBEPALINGEN
- ❑ Gebruik de oogbouten niet in zure of sterk corrosieve omgevingen met chemicaliën en/of explosieve omgevingen
- ❑ Gebruik ze niet in omgevingen waar een temperatuur van meer dan 350°C of minder dan – 40°C heerst
- ❑ Zorg ervoor dat het draagvermogen vermeld in de referentietabel niet overschreden wordt
- ❑ Gebruik het product niet voor andere dan de voorziene doeleinden
- ❑ Gebruik bij de montage van de oogbout geen grotere aandraaimomenten dan wat voorgeschreven is
- ❑ Vervang niet alle originele schroeven en componenten
- ❑ Gebruik het product niet om personen op te tillen
- ❑ Tijdens het gebruik niet onder de hangende last stilstaan
- ❑ Betreed de gevarenzones niet tijdens het hijsen (met gevarenzones bedoelen we de zones waar u het risico loopt dat de met het accessoire opgetilde last naar beneden valt)
- ❑ Indien achteraf aan het product wijzigingen aangebracht of reparaties en/of behandelingen uitgevoerd zijn, vervallen de garantiebepalingen en onze aansprakelijkheid

OPSLAG
De inrichting moet in een geschikte omgeving bewaard worden (bv. droog, niet corrosief enz.).

VERWIJDERING
De verpakking van het product moet gescheiden worden ingezameld.
Het product moet als schroot worden teruggewonnen.

LV HT BULTSKRŪVE AR GREDZENU

MARĶĒJUMI
- ❑ [SCG/CARTEC]: Ražotāja iniciāļi
- ❑ [CE]: saskaņā ar mašīnu direktīvu 2006/42/EK
- ❑ [WLL..t]: maksimālās darba slodzes ierobežojums tonnās (piemēram, 1,5 t)
- ❑ [M]: vītnes mērījums (piemēram, M16)
- ❑ [1/L]: Partijas izsekojamības zīme
- ❑ [ ]: DGUV tipa apstiprinājums
- ❑ [I]: Ražots Itālijā
- ❑ [806]: Izstrādājuma kods
- ❑ [10]: 100. pakāpe

PAREDZĒTAIS IZMANTOJUMS
KRAVAS CELŠANAS ENKURPUNKTS
NEIZMANTOT CILVĒKU CELŠANAI

“CE atbilstības deklarācija”
(Mašīnu direktīvas 2006/42/EK pielikums IIA)
Ar šo tiek paziņots, ka visi materiāli, uz kuriem attiecas šī deklarācija, atbilst Direktīvas 2006/42/EK noteikumiem.

APSTIPRINĀJUMS PAR PIEMĒROTĪBU ROTĒJOŠO BULTSKRŪVJU IZMANTOŠANAI AR GREDZENU, ART. 806HT, KAS IR NEPIECIEŠAMS PIRMS KATRAS IZMANTOŠANAS UN VISMAZ VIENREIZ GADĀ

Pirms katras lietošanas pārbaudiet, vai:
- bultskrūvei ar gredzenu un visu tās komponentu daļām, tostarp skrūvei, nav nolietojuma izraisītu defektu, korozijas, plaisu vai redzamas deformācijas;
- marķējumi ir pilnībā salasāmi;
- celšanas slodzes atbilst slodzēm, kādām bultskrūves ar gredzenu ir paredzētas (šīs slodzes ir norādītas gan uz bultskrūves ar gredzenu , gan lietošanas instrukcijās);
- gredzena diametrs nav samazinājies vairāk kā par 10 % salīdzinājumā ar gredzena pašа nominālo diametru pie nolietojuma, kas radies vienā no Ⓐ saskares punktiem;
- ierīce ir stingri pievilkta pie slodzi nesošās struktūras, un bultskrūves ar gredzenu korpuss brīvi rotē.

Ja iepriekš minētās pārbaudes nav sekmīgas, bultskrūves ar gredzenu nedrīkst izmantot un tā ir jānomaina
Atcerieties:
- visas pārbaudes jāveic kvalificētam personālam;
  tā kā bultskrūves ar gredzenu un skavu, art. 806HT, ir celšanas piederumi, tām ir jāveic plānotas, regulāras pārbaudes, kas jāieraksta speciālā drošības pārbaužu reģistrā atbilstoši piemērojamiem tiesību aktiem un regulējumiem;
- tā kā bultskrūves ar gredzenu un skavu ir jāuzstāda kvalificētiem, pieaugušiem darbiniekiem, jo tā tiek izmantota celšanas operācijās, kas jāveic saskaņā ar Mašīnu direktīvu 2006/42/EK un tās grozījumiem;
- kvalificētajai personai, kura uzrauga celšanas operāciju, vienmēr jānosaka slodzes smaguma centrs un bultskrūves ar gredzenu novietojums, lai pati slodze vienmēr būtu līdzsvarā;
- asimetriskas slodzes gadījumā ieteicams apsvērt slodzes samazināšanu, kā norādīts atsauces tabulā;
- pārbaudiet skrūves, kurā ir paredzēts ievietot bultskrūvi ar gredzenu, izturības klases piemērotību celjamajai kravai (uzgriežņa materiāla stiepes pretestībai ir jābūt vienādai vai lielākai nekā S235JR tēraudam — atsauces standarts UNI EN 10025);

- vītņotā cauruma dziļumam jābūt vismaz
  - 1xd tēraudam,
  - 1,25xd čuguna lējumiem,
  - 1,5xd čuguna lējumiem ar zemu pretestību (pretestība <200 Mpa),
  - 2xd alumīnija sakausējumiem;
  - 2,5xd alumīnijam-magnija sakausējumiem;
- vītņotajam caurumam ir jābūt perpendikulāri saskares virsmai;
- pārbaudiet, vai skrūves kontakta virsma ir pietiekami līdzena un liela, lai nodrošinātu, ka visa bultskrūves ar gredzenu plakanā virsma saskaras un pareizi piekļaujas. Neizmantojiet bultskrūvi ar gredzenu, ja kontakta virsma izvirzās uz āru.
- Lai uzstādītu bultskrūvi ar gredzenu, ar uzgriežņu atslēgu ir tikai skrūve jāpievelk, neizmantojot nekādus pagarinājumus, kas var iepriekš noslogot skrūvi ar pārmērīgu pievilkšanas griezes momentu (nepārsniedziet pievilkšanas griezes momentus, kas norādīti tabulā); lai to noņemtu, veiciet to pašu pretējā secībā.
- Pievelciet bultskrūvi ar gredzenu, līdz tā cieši saskaras ar virsmu.
- Pēc pievilkšanas pārbaudiet, vai skava un gredzens griežas brīvi un pareizi.
- Kad bultskrūvi ar gredzenu ir pievilkta, pagrieziet ierīces gredzenu slodzes virzienā.

Uzmanību!
- Ierīce nav piemērota griešanai, kad krava ir pacelta.
- Izmantojiet tikai ražotāja nodrošinātās skrūves

SLODZES SAMAZINOŠI FAKTORI

Vides temperatūra	Celtspējas samazināšanās
zemāk par -40 °C	Nav atļauts
no -40 °C līdz 200 °C	Nav
no 200 °C līdz 250 °C	- 20 %
no 250 °C līdz 350 °C	- 25 %
Virs 350 °C	Nav atļauts

Drošības koeficients 4

- Lai paceltu ierīces, kas paliek pievienotas struktūrai, ieteicams nostiprināt daļu vietā, izmantojot vītņu līmi.
- Pilnīgi drošos apstākļos bultskrūvi ar gredzenu ir atļauts izmantot ne vairāk kā 20 000 pacelšanas reizēm pie pilnas slodzes.
- Īpaši riskantu celšanas operāciju gadījumā jāgarantē droši apstākļi visām operācijām.
- Šo norādījumu neievērošana var izraisīt īpašuma vai miesas bojājumus.
- Šī dokumentācija ir sastādīta saskaņā ar Mašīnu direktīvas 2006/42/EK 1.7.4.2. punktu.

① CELTSPĒJA (TABULA)

KO NEDRĪKST
- ❑ Neizmantojiet bultskrūvi ar gredzenu skābā vidē vai vidē, kas ir pakļauta augstam ķīmikāliju izraisītas korozijas riskam, un/vai sprādzienbīstamā vidē.
- ❑ Neizmantojiet vidē, kur temperatūra pārsniedz 350 °C vai ir zemāka par -40 °C.
- ❑ Nepārsniedziet atsauces tabulā norādīto kravnesību.
- ❑ Neizmantot citiem nolūkiem, izņemot paredzēto.
- ❑ Lai saliktu bultskrūvi ar gredzenu, neizmantojiet griezes momentus, kas pārsniedz ieteicamos.
- ❑ Neaizstājiet skrūves un visus oriģinālos komponentus.
- ❑ Nelietot cilvēku celšanai.
- ❑ Nestāviet zem paceltas kravas izmantošanas laikā.
- ❑ Lietošanas laikā nestāviet bīstamās zonās (bīstamās zonas ietver tās, kas atrodas tiešā kravas tuvumā vai kurās pastāv risks nokrist šo piederumu paceltai kravai).
- ❑ Ja šim izstrādājumam ir jāveic izmaiņas vai remonts un/vai vēlāka apstrāde, garantijas noteikumi nav spēkā un mēs tiekam atbrīvoti no jebkādas atbildības.

UZGLABĀŠANA
Ierīce ir jāglabā piemērotos apstākļos (piemēram, sausā, nekodīgā vidē).

LIKVIDĒŠANA
Produkta iepakojums jānosūta uz standarta pārstrādi.
Izstrādājums jānodod pārstrādei kā metāllūžņi.

LT SUKAMOJI KĖLIMO KILPA HT SU APKABA

ŽYMĖJIMAI
- ❑ [SCG /CARTEC]: Gamintojo pavadinimas
- ❑ [CE]: CE ženklinimas pagal EB Mašinų direktyvą 2006/42/EB
- ❑ [WLL..t]: didžiausia leistina darbinė apkrova tonomis (pvz., 1,5 t)
- ❑ [M]: sriegio matmuo (pvz., M16)
- ❑ [1/L]: partijos atsekamumo kodas
- ❑ [ ]: DGUV tipo patvirtinimas
- ❑ [I]: pagaminta Italijoje
- ❑ [806]: gaminio kodas
- ❑ [10]: kokybės klasė 100

PASKIRTIS
ĮSUKAMA KROVINIO KĖLIMO KILPA
NENAUDOTI ŽMONĖMS KELTI

“ES atitikties deklaracija”
(Mašinų direktyvos 2006/42/ EB IIA priedas)
Šiuo dokumentu patvirtinama, kad visos medžiagos, nurodytos šioje deklaracijoje, atitinka 2006/42/EB direktyvos nuostatas

SUKAMŲJŲ KILPŲ TINKAMUMO NAUDOTI SU APKABA NR. 806HT TIKRINIMAS TURI BŪTI ATLIEKAMAS PRIEŠ KIEKVIENĄ NAUDOJIMĄ IR BENT KARTĄ PER METUS

Prieš naudodami patikrinkite, ar:
- Kėlimo kilpa ir visos jos sudedamosios dalys, įskaitant varžtą, yra be defektų, atsiradusių dėl nusidėvėjimo, korozijos, įtrūkimų ar akivaizdžiai matomos deformacijos
- Ženklinimas yra visiškai įskaitomas
- Kėlimo apkrovos atitinka pajėgumus, kuriems buvo suprojektuotos kėlimo kilpos (pajėgumai nurodyti ant kėlimo kilpų ir naudojimo instrukcijose)
- Žiedo skersmuo nesumažėjo daugiau nei 10 % nuo vardinio žiedo skersmens dėl nusidėvėjimo viename iš Ⓐ kontaktinių taškų
- Kėlimo kilpa yra tvirtai priveržta prie apkrovą laikančios konstrukcijos, o kėlimo kilpos korpusas laisvai sukasi

Jei pirmiau minėtos patikros nepavyks, kėlimo kilpos daugiau naudoti negalima ir ją reikia pakeisti
Atsiminkite, kad:
- Visas patikras turi atlikti tinkamą kvalifikaciją turintis personalas
  Kadangi tai yra kėlimo elementai, besisukančios kėlimo kilpos su apkaba Art. 806HT turi būti reguliariai tikrinamos, o patikrų rezultatai įrašyti į specialų saugos tikrinimo registrą laikantis taikomų įstatymų ir taisyklių
- Sukamąją kėlimo kilpą su apkaba turi sumontuoti tinkamą kvalifikaciją turintis suaugęs personalas, nes ji naudojama kėlimo operacijoms, kurios turi būti atliekamos kaip nurodyta 2006/42/EB Mašinų direktyvoje ir vėlesniuose jos pakeitimuose
- Tinkamą kvalifikaciją turintis asmuo, kuris turi prižiūrėti kėlimo operaciją, visada turi nustatyti krovinio svorio centrą ir išdėstyti kėlimo kilpas taip, kad pati apkrova visada būtų tolygiai paskirstyta
- Jei apkrova yra asimetriška, reikėtų apsvarstyti galimybę sumažinti pajėgumus, kaip nurodyta atskaitos lentelėje
- Reikia patikrinti varžto, skirto kėlimo kilpai, atsparumo klasės tinkamumą keliamam kroviniui (varžto medžiagos tempiamasis stipris turi būti lygus arba didesnis nei S235JR plieno – Standartas UNI EN 10025)

- Srieginės angos gylis turi būti ne mažesnis nei
  - 1xd plienui
  - 1,25xd ketaus liejiniams
  - 1,5xd mažo atsparumo ketaus liejiniams (atsparumas <200 MPa)
  - 2xd aliuminio lydiniams
  - 2,5xd aliuminio ir magnio lydiniams
- Srieginė anga turi būti statmena kontaktiniam paviršiui
- Patikrinkite, ar varžto kontaktinis paviršius yra tinkamas, atsižvelgdami į plokštumą ir dydį, kad būtų užtikrintas sąlytis su visu plokščiu kėlimo kilpos paviršiumi ir kad ji tinkamai įsistatų. Nenaudokite kėlimo kilpos, kai kontaktinis paviršius išsikiša
- Kad sumontuotumėte kėlimo kilpą, jums reikia tik priveržti varžtą veržliarakčiu nenaudojant jokių priemonių, didinančių sukimo jėgą, kad išvengtumėte papildomos varžto apkrovos dėl perneląg didelės priveržimo jėgos (neviršykite lentelėje nurodytos priveržimo jėgos); norėdami ją nuimti, veiksmus atlikite atgaline tvarka
- Veržkite kėlimo kilpą iki ji tvirtai remsis į kontaktinį paviršių
- Priveržę patikrinkite, ar apkaba ir žiedas sukasi laisvai ir teisingai
- Priveržę, nukreipkite įtaiso žiedą apkrovos kryptimi

Atsargiai!
- Įtaiso negalima sukti pakėlus krovinį
- Naudokite tik gamintojo tiekiamus varžtus

KELIAMĄJĄ GALIĄ MAŽINANANTYS VEIKSNIAI

Aplinkos temperatūra	Keliamosios galios sumažėjimas, kai
temperatūra žemesnė nei –40 °C	Neleidžiama
Nuo –40 °C iki 200 °C	Netaikoma
Nuo 200 °C iki 250 °C	–20 %
Nuo 250 °C iki 350 °C	–25 %
daugiau nei 350 °C	Neleidžiama

Saugos koeficientas 4

- Kėlimo įtaisams, kurie lieka pritvirtinti prie konstrukcijos, rekomenduojame varžto sriegį tepti sriegiams skirtais klijais
- Kėlimo kilpa gali būti naudojama visiškai saugiai pakelti didžiausią leistiną apkrovą iki 20 000 kėlimų
- Didelės rizikos kėlimo operacijų atveju saugos sąlygos turi būti užtikrintos visoms operacijoms
- Nesilaikant šių nurodymų, gali būti padaryta žala turtui ar asmeniui
- Dokumentai, parengti laikantis 2006/42/EB Mašinų direktyvos 1.7.4.2 punkto nuostatų

① KELIAMOJI GALIA (LENTELĖ)

DRAUDIMAI
- ❑ Nenaudoti kėlimo kilpų rūgštinėje aplinkoje arba vietose, kuriose cheminės medžiagos gali sukelti koroziją ir (arba) sprogioje aplinkoje
- ❑ Nenaudoti aplinkoje, kurioje temperatūra aukštesnė nei 350 °C arba žemesnė nei –40 °C.
- ❑ Neviršyti informacinėje lentelėje nurodytų apkrovos verčių
- ❑ Nenaudoti kitiems tikslams nei numatyta
- ❑ Tvirtinant kėlimo kilpą neviršyti rekomenduojamų priveržimo jėgų
- ❑ Nekeisti varžtų ir visų originalių komponentų
- ❑ Nenaudoti žmonėms kelti
- ❑ Kėlimo metu nestovėti po pakabintais kroviniais
- ❑ Naudojimo metu nestovėti pavojingose zonose (pavojingos zonos – tai bet kokios zonos, kuriose dirbant su įtaisu kyla pavojus nukristi arba gali kilti krovinio nukritimo pavojus)
- ❑ Jei gaminiui bus atlikti bet kokie pakeitimai ar remontas ir (arba) kitas apdorojimas, garantija bus panaikinta ir mes atsiribosime nuo bet kokios atsakomybės.

SANDĖLIAVIMAS
Kėlimo kilpą reikia laikyti tinkamoje aplinkoje (pvz., sausoje, korozijos nesukeliančioje vietoje ir pan.).

ŠALINIMAS
Gaminio pakuotė turi būti pašalinta laikantis įprastų atliekų rūšiavimo taisyklių.
Gaminys turi būti surinktas kaip metalo laužas.

HU HT FORGÓ SZEMESCSAVAR BILINCCSEL

JELÖLÉSEK
- ❑ [SCG /CARTEC]: Gyártó megjelölése
- ❑ [CE]: A gépekről szóló 2006/42/EK irányelv szerint
- ❑ [WLL..t]: Maximális üzemi teherbírás tonnában (pl. 1,5 t)
- ❑ [M]: Menet mérete (pl. M16)
- ❑ [1/L]: Nyomon követhetőségi tétel
- ❑ [ ]: DGUV típusbizonyítvány
- ❑ [I]: Olaszországban készült
- ❑ [806]: Termékkód
- ❑ [10]: 100-as osztály

RENDELTETÉS
TEHEREMELŐ RÖGZÍTÉSI PONT
NE HASZNÁLJA SZEMÉLYEK EMELÉSÉHEZ

“EK megfelelőségi nyilatkozat”
(Gépekről szóló 2006/42/EK irányelv IIA. melléklet)
Ezennel kijelentjük, hogy a jelen nyilatkozatban szereplő minden anyag megfelel a 2006/42/EK irányelv rendelkezéseinek.

A 806HT CIKKSZ. BILINCCSEL ELLÁTOTT FORGÓ SZEMESCSAVAROK HASZNÁLATRA VALÓ ALKALMASSÁGÁT MINDEN HASZNÁLAT ELŐTT, ÉS ÉVENTE LEGALÁBB EGYSZER ELLENŐRIZNI KELL

Minden használat előtt ellenőrizze a következőket:
- A szemescsavar és annak minden alkatrésze, a csavart is beleértve, menetes a kopásból, korrózióból, repedésekből vagy nyilvánvaló deformációból eredő hibáktól
- A jelölések teljesen olvashatóak
- Az emelni kívánt teher megfelel az emelőszemek névleges kapacitásának (a kapacitás a szemescsavarokon, valamint a kezelési útmutatóban van feltüntetve)
- A gyűrű átmérője nem csökkent a névleges átmérőhöz képest több mint 10%-kal az „Ⓐ” érintkezési pontok valamelyikénél
- Az eszköz biztonságosan rögzítve van a teherviselő szerkezethez, és a szemescsavar szabadon forog

Ha a fenti ellenőrzések sikertelenek, a szemescsavart nem szabad használni, azt ki kell cserélni
Ne feledje az alábbiakat:
- Minden ellenőrzést képzett szakembernek kell végeznie
  Mivel emelési eszközök, a 806HT cikksz. bilinccsel ellátott forgó szemescsavaroknak rendszeres rutinellenőrzésen kell átesniük, amelyeket a külön biztonsági ellenőrzési naplóban kell vezetni kell a hatályos törvényeknek és előírásoknak megfelelően
- A bilinccsel ellátott forgó szemescsavart képzett felnőtt személyzetnek kell beszerelnie, mivel azt emeléshez használják, meg kell felelnie a gépekről szóló 2006/42/EK irányelvnek és az irányelv későbbi kiegészítéseinek
- Az emelést felügyelő szakembernek mindig azonosítania kell a teher tömegközéppontját, és úgy kell elhelyeznie a szemescsavarokat, hogy a teher mindig egyensúlyban legyen
- Aszimmetrikus teher előtt a referenciatáblázatban meghatározottak szerint kell csökkenteni a kapacitásokat
- Ellenőrizni kell a szemescsavart fogadó menet szilárdsági osztályát az emelni kívánt teher alapján (a menet anyagának legalább az S235JR minőségű acélénak kell megfelelni – hivatkozott szabvány: UNI EN 10025)

- A menetes furat minimum mélysége legyen
  - 1×d acél esetén
  - 1,25×d öntöttvas esetén
  - 1,5×d alacsony szilárdságú öntöttvas esetén (szilárdság <200 Mpa)
  - 2×d alumíniumötvözetek esetén
  - 2,5×d alumínium-magnézium ötvözetek esetén
- A menetes furat legyen merőleges az érintkezési felületre
- Ellenőrizze, hogy a csavar érintkezési felülete kellően lapos, és megfelelő méretű-e, hogy a szemescsavar teljes sík felülete felfekküdjön, és hézagmentesen illeszkedjen Ne használja a szemescsavart, ha az érintkezési felület kitüremkedik
- A szemescsavar beszereléséhez a csavart csak csavarkulccsal kell meghúznia, bármilyen toldás nélkül, ami a túlzott meghúzási nyomaték miatt előfeszítené a csavart (ne lépje túl a táblázatban meghatározott meghúzási nyomatékokat); szétszereléshez fordítva járjon el
- Húzza meg a szemescsavart, amíg az hézagmentesen fel nem fekszik az érintkezési felülete
- A meghúzást követően ellenőrizze, hogy a bilincs és a gyűrű szabadon, és megfelelően forog-e
- A meghúzást követően fordítsa az eszköz gyűrűjét a teher irányába

Figyelmeztetés!
- Az eszköz nem alkalmas a teher emelés után történő elforgatására
- Csak a gyártó által mellékelt csavarokat használja

KAPACITÁSCSÖKKENTŐ TÉNYEZŐK

Környezeti hőmérséklet	Teherbírás csökkenése
-40 °C alatt	Nem engedélyezett
-40 °C – 200 °C	Nincs
200 °C – 250 °C	-20%
250 °C – 350 °C	-25%
350 °C felett	Nem engedélyezett

Biztonsági együttható: 4

- A szerkezethez rögzítve maradó emelőeszközök esetén javasoljuk, hogy az alkatrész menetrögzítő ragasztóval legyen a helyén rögzítve
- A szemescsavar teljes terhelésen legfeljebb 20 000 emelésre használható teljes biztonságban
- Nagy kockázattal járó esetekben a minden műveletnél gondoskodni kell a biztonságos körülményekről
- Az útmutatások figyelmen kívül hagyása anyagi károkhoz vagy személyi sérülésekhez vezethet
- Dokumentáció a gépekről szóló 2006/42/EK rendelet 1.7.4.2. pontjának rendelkezései alapján összeállítva

① TEHERBÍRÁS (TÁBLÁZAT)

TILOS
- ❑ Ne használja a szemescsavarokat savas környezetben, vagy ahol vegyszerek korrodálhatják és/vagy robbanásveszélyes légkörben
- ❑ Ne használja 350 °C-nál magasabb vagy -40 °C-nál alacsonyabb környezeti hőmérsékleten
- ❑ Ne lépje túl a referenciatáblázatban meghatározott teherbírási értékeket
- ❑ Ne használja a rendeltetésétől eltérő célra
- ❑ A szemescsavar felszereléséhez ne használjon az előírtnál magasabb meghúzási nyomatékot
- ❑ Ne cserélje ki a csavarokat és az eredeti alkatrészeket
- ❑ Ne használja személyek emeléséhez
- ❑ Ne álljon a felfüggesztett teher alá használat közben
- ❑ Ne tartózkodjon a veszélyes zónákban (veszélyes zónák azok, amelyekben fennáll a veszély, hogy a teher lezuhan, amikor az eszközzel kezeli)
- ❑ Ha bármilyen módosítást vagy javítást és/vagy utólagos kezelést végez a terméken, a garanciális feltételek érvényüket vesztik, és vállalatunk mentesül bárminemű felelősség alól.

TÁROLÁS
Az eszközt megfelelő környezetben kell tárolni (pl. száraz, nem korrozív stb.).

ÁRTALMATLANÍTÁS
A termék csomagolását hagyományos újrahasznosításra kell leadni.
A terméket fémhulladékként kell újrahasznosítani.

HR OKRETNI OKASTI VIJAK HT SA STEZALJKOM

OZNAKE
- ❑ [SCG /CARTEC]: oznaka proizvođača
- ❑ [CE]: prema Direktivi 2006/42/EZ o strojevima
- ❑ [WLL..t]: maksimalno radno opterećenje u tonama (npr. 1.5 t)
- ❑ [M]: mjera navoja (npr. M16)
- ❑ [1/L]: šarža za sljedivost
- ❑ [ ]: homologacija DGUV
- ❑ [I]: proizvedeno u Italiji
- ❑ [806]: šifra proizvoda
- ❑ [10]: stupanj 100

PREDVIĐENA UPORABA
SIDRIŠNA TOČKA NAMIJENJENA PODIZANJU TERETA
NE MOŽE SE RABITI ZA PODIZANJE OSOBA

“EZ izjava o sukladnosti”
(Direktiva 2006/42/EZ o strojevima, dio IIA)
Izjavljujemo da su svi materijali koji su predmet ove izjave sukladni svim odredbama u vezi s Direktivom 2006/42/EZ

PROVJERA POGODNOSTI ZA UPORABU OKRETNIH OKASTIH VIJAKA SA STEZALJKOM, ART. 806HT, KOJU TREBA IZVRŠITI PRIJE SVAKE UPORABE I NAJMANJE JEDNOM GODIŠNJE

Prije svake uporabe provjerite da:
- na okastom vijku i svakoj njegovoj komponenti, uključujući vijak, nema nedostataka nastalih trošenjem, korozije, napuklina ili očevidnih deformacija
- su oznake jasno čitljive
- su tereti koje treba podignuti sukladni nosivostima za koje su okasti vijci projektirani (nosivosti se navode i na okastim vijcima i u uputama)
- se promjer prstena uslijed trošenja nije smanjio za više od 10% nazivnog promjera samog prstena u jednoj od dodirnih točaka Ⓐ
- je naprava dobro zategnuta na nosivu strukturu te da se tijelo okastog vijka slobodno okreće

U slučaju negativnog ishoda kontrola, okasti vijak više se ne smije rabiti i treba ga zamijeniti
Podsjećamo da:
- kontrole treba obavljati kvalificirano osoblje
  Budući da se radi o dodatnoj opremi za podizanje, okretne okaste vijke sa stezaljkom, art. 806HT, treba podvrgavati planiranim periodičnim provjerama koje se bilježi u odgovarajući dnevnik izvršenih kontrola, u skladu s važećim normama i zakonima
- Postavljanje okretnog okastog vijka sa stezaljkom mora obaviti punoljetno i kvalificirano osoblje, jer on služi za podizanje koje treba vršiti u skladu s Direktivom 2006/42/EZ o strojevima i naknadnim izmjenama
- Kvalificirana osoba koja mora nadzirati podizanje mora uvijek utvrditi težište tereta i namjestiti okaste vijke tako da se jamči da će sam teret uvijek biti uravnotežen
- U slučaju asimetričnog tereta treba uzeti u obzir smanjenje nosivosti kao što se navodi u referentnoj tablici
- Provjerite je li klasa otpornosti ženskog vijka namijenjenog primanju okastog vijka pogodna s obzirom na teret koji treba podignuti (materijal ženskog vijka mora imati vlačnu čvrstoću jednaku ili veću od čelika S235JR – referentna norma: UNI EN 10025)

- Dubina navojnog otvora mora biti najmanje:
  - 1 x d za čelik
  - 1,25 x d za lijevano željezo
  - 1,5 x d za lijevano željezo slabe otpornosti (otpornost <200 MPa)
  - 2 x d za aluminijske legure
  - 2,5 x d za legure aluminij-magnezij
- Navojni otvor mora biti okomit na površinu oslanjanja
- Provjerite jesu li planarnost i dimenzije površine oslanjanja ženskog vijka pogodne kako bi se jamčilo oslanjanje cijele ravne površine okastog vijka te da ona prianja na odgovarajući način. Zabranjena je uporaba okastog vijka na površini oslanjanja na kojoj postoje izbočine
- Za postavljanje okastog vijka dovoljno je šesterokutnim ključem ručno zategnuti vijak, bez uporabe produžetaka koji bi mogli predopteretiti vijak pretjeranim zateznim momentima (nemojte prekoračiti zatezne momente navedene u tablici); za demontiranje postupite u obrnutom smjeru
- Zategnite okasti vijak sve dok ne bude potpuno prianjao na bazu za oslanjanje
- Nakon zatezanja provjerite okreću li se stezaljka i prsten na pravilan način
- Nakon zatezanja usmjerite prsten naprave u smjeru tereta

Pozor
- Naprava nije pogodna za okretanje pod opterećenjem
- Koristite samo vijke koje je isporučio proizvođač

FAKTORI SMANJENJA NOSIVOSTI

Okolna temperatura	Smanjenje nosivosti
niža od -40 °C	Uporaba nije dopuštena
od -40 °C do 200 °C	Nikakvo
od 200 °C do 250 °C	- 20%
od 250 °C do 350 °C	- 25%
iznad 350 °C	Uporaba nije dopuštena

Koeficijent sigurnosti 4

- Kod naprava za podizanje koje ostaju pričvršćene za strukturu preporučujemo da komad blokirate ljepilom za blokiranje navoja
- Okasti vijak može se potpuno sigurno rabiti sve do maksimalno 20.000 podizanja pod punim opterećenjem
- U slučaju vrlo rizičnih podizanja, u svim se radnjama moraju jamčiti sigurni uvjeti
- Nepoštovanje naputaka može prouzročiti štetu osobama i stvarima
- Dokumentacija je izrađena u skladu s točkom 1.7.4.2 Direktive 2006/42/EZ o strojevima

① NOSIVOST (TABLICA)

ZABRANE
- ❑ Okaste vijke nemojte rabiti u okolinama gdje ima kiselina, kemijskih ili vrlo korozivnih tvari, i/ili u eksplozivnoj atmosferi
- ❑ Nemojte rabiti u okolinama s temperaturama višim od 350 °C ili nižim od -40 °C
- ❑ Nemojte prekoračivati nosivosti koje se navode u referentnoj tablici
- ❑ Nemojte rabiti u svrhe drukčije od onih predviđenih
- ❑ Okasti vijak nemojte montirati zateznim momentima većim od onih propisanih
- ❑ Nemojte mijenjati vijke ni originalne komponente
- ❑ Nemojte rabiti za podizanje osoba
- ❑ Tijekom uporabe nemojte se zadržavati ispod ovješenog tereta
- ❑ Tijekom uporabe nemojte se zadržavati u opasnim zonama (pod "opasnim zonama" podrazumijevaju se zone izložene riziku od pada tereta koji se pomiče pomoću dodatnog dijela, odnosno one u kojima je taj rizik utvrđen)
- ❑ Vršenje izmjena ili popravaka i/ili naknadnih obrada na proizvodu izazvat će prestanak jamstvenih uvjeta i smatrat ćemo se oslobođeni bilo kakve odgovornosti

ČUVANJE
Napravu treba čuvati u pogodnoj okolini (npr. suhoj, ne korozivnoj itd.).

ODLAGANJE
Ambalažu proizvoda treba odložiti na mjesto namijenjeno odvojenom sakupljanju otpada.
Proizvod treba spasiti kao metalni otpad.

EL ΠΕΡΙΣΤΡΕΦΟΜΕΝΟΣ ΚΡΙΚΟΣ HT ΜΕ ΠΛΑΙΣΙΟ

ΣΦΡΑΓΙΔΕΣ
- ❑ [SCG /CARTEC]: Συντομογραφία κατασκευαστή
- ❑ [CE]: Σύμφωνα με την οδηγία μηχανημάτων 2006/42/ΕΚ
- ❑ [WLL..t]: Μέγιστο χρησιμοποιήσιμο φορτίο σε τόνους (π.χ. 1.5 t)
- ❑ [M]: Μέγεθος σπειρώματος (π.χ. M16)
- ❑ [1/L]: Παρτίδα ιχνηλασιμότητας
- ❑ [ ]: Έγκριση DGUV
- ❑ [I]: Made in Italy
- ❑ [806]: Κωδικός προϊόντος
- ❑ [10]: Βαθμός 100

ΠΡΟΒΛΕΠΟΜΕΝΗ ΧΡΗΣΗ
ΣΗΜΕΙΟ ΑΓΚΥΡΩΣΗΣ ΓΙΑ ΤΗΝ ΑΝΥΨΩΣΗ ΦΟΡΤΙΩΝ
ΔΕΝ ΜΠΟΡΕΙ ΝΑ ΧΡΗΣΙΜΟΠΟΙΗΘΕΙ ΓΙΑ ΤΗΝ ΑΝΥΨΩΣΗ ΠΡΟΣΩΠΩΝ

“Δήλωση Συμμόρφωσης CE”
(Οδηγία μηχανημάτων 2006/42/ΕΚ προσάρτ. IIA)
Δηλώνεται ότι όλα τα υλικά της παρούσας δήλωσης είναι σύμφωνα με όλες τις διατάξεις της οδηγίας 2006/42/ΕΚ.

ΕΛΕΓΧΟΣ ΚΑΤΑΛΛΗΛΟΤΗΤΑΣ ΧΡΗΣΗΣ ΓΙΑ ΠΕΡΙΣΤΡΕΦΟΜΕΝΟΥΣ ΚΡΙΚΟΥΣ ΜΕ ΠΛΑΙΣΙΟ ΚΩΔ. 806HT ΠΡΙΝ ΑΠΟ ΚΑΘΕ ΧΡΗΣΗ ΚΑΙ ΤΟΥΛΑΧΙΣΤΟΝ ΜΙΑ ΦΟΡΑ ΑΝΑ ΕΤΟΣ

Πριν από κάθε χρήση ελέγξτε αν:
- Ο κρίκος και κάθε εξάρτημά του, συμπεριλαμβανομένης της βίδας, δεν παρουσιάζουν φθορές, διάβρωση, ρωγμές ή εμφανείς παραμορφώσεις.
- Οι σημάνσεις είναι ευανάγνωστες.
- Τα προς ανύψωση φορτία είναι σύμφωνα με τις ανυψωτικές ικανότητες για τις οποίες οι κρίκοι έχουν σχεδιαστεί (οι ανυψωτικές ικανότητες υποδεικνύονται τόσο στους κρίκους όσο και στις οδηγίες χρήσης).
- Η διάμετρος του δακτυλίου δεν έχει υποστεί μείωση μεγαλύτερη του 10% της ονομαστικής διαμέτρου του ίδιου του δακτυλίου, λόγω φθοράς ενός από τα σημεία επαφής Ⓐ
- Η διάταξη είναι καλά εφαρμοσμένη στη φέρουσα δομή και ο κρίκος στρέφεται ελεύθερα.

Στην περίπτωση που οι έλεγχοι δώσουν αρνητικό αποτέλεσμα, ο κρίκος δεν πρέπει πλέον να χρησιμοποιηθεί και θα πρέπει να αντικατασταθεί.
Υπενθυμίζεται ότι:
- Οι έλεγχοι θα πρέπει να διενεργούνται από ειδικευμένο προσωπικό.
  Δεδομένου ότι πρόκειται για εξαρτήματα ανύψωσης, οι περιστρεφόμενοι κρίκοι με πλαίσιο της σειράς 806HT θα πρέπει να υπόκεινται σε προγραμματισμένους περιοδικούς ελέγχους οι οποίοι θα καταγράφονται σε σχετικό μητρώο ελέγχου σύμφωνα με τις ισχύουσες προδιαγραφές και τη νομοθεσία.
- Ο περιστρεφόμενος κρίκος με πλαίσιο θα πρέπει να τοποθετηθεί από ενήλικο και ειδικευμένο προσωπικό αφού αυτός χρησιμοποιείται στις εργασίες ανύψωσης που θα πρέπει να γίνουν, σύμφωνα με την οδηγία μηχανημάτων 2006/42/ΕΚ και μεταγενέστερες τροποποιήσεις της.
- Το ειδικευμένο άτομο που πρέπει να εποπτεύει την ανύψωση θα πρέπει να εντοπίζει πάντα το κέντρο βάρους του φορτίου και να τοποθετεί τους κρίκους έτσι ώστε το ίδιο το φορτίο είναι πάντα ισοσταθμισμένο.
- Σε περίπτωση ασύμμετρου φορτίου, θα πρέπει να μειωθεί η ανυψωτική ικανότητα σύμφωνα με τον πίνακα αναφοράς.
- Επαληθεύστε την καταλληλότητα της κλάσης αντοχής του κοίλου κλειδιού που προορίζεται να εδραιώσει τον κρίκο σε σχέση με το προς ανύψωση φορτίο (το υλικό του κοίλου κλειδιού πρέπει να έχει μια αντοχή εφελκυσμού ίση ή μεγαλύτερη εκείνης του χάλυβα S235JR – πρότυπο αναφοράς UNI EN 10025).

- Το βάθος της κοχλιοτομημένης οπής πρέπει να είναι τουλάχιστον
  - 1xd για το χάλυβα
  - 1.25xd για χυτά από χυτοσίδηρο
  - 1.5xd για χύτευση σε χυτοσίδηρο μειωμένης αντοχής (αντοχή < 200 MPa)
  - 2xd για κράματα αλουμινίου
  - 2.5xd για κράματα αλουμινίου-μαγγησίου
- Η οπή με το σπείρωμα θα πρέπει να είναι κάθετη προς την επιφάνεια στήριξης.
- Ελέγξτε αν η επιφάνεια στήριξης του θηλυκού κοχλία είναι κατάλληλη ως προς την επιπεδότητα και τις διαστάσεις, ώστε να εξασφαλίζεται η στήριξη όλης της επίπεδης επιφάνειας του κρίκου και να εφαρμόζει κατάλληλα. Απαγορεύεται η χρήση του κρίκου με μέρη του πάγκου απόθεσης που προεξέχουν.
- Για την τοποθέτηση του κρίκου αρκεί να προχωρήσετε χειροκίνητα στη σύσφιξη της βίδας με εξαγωνικό κλειδί χωρίς τη βοήθεια προεκτάσεων που θα μπορούσαν να επιβαρύνουν τη βίδα με υπερβολικές ροπές σύσφιξης (μην ξεπερνάτε τις ροπές σύσφιξης που υποδεικνύονται στον πίνακα). Για την αποσυναρμολόγηση προχωρήστε αντίστροφα.
- Σφίξτε τον κρίκο έως το σημείο που εφάπτεται πλήρως στη βάση στήριξης.
- Μετά το σφίξιμο, βεβαιωθείτε ότι το πλαίσιο και ο δακτύλιος περιστρέφονται ελεύθερα και σωστά.
- Αφού γίνει η σύσφιξη προσανατολίστε το δακτύλιο της διάταξης στη διεύθυνση του φορτίου.

Προσοχή
- Η διάταξη δεν είναι κατάλληλη για περιστροφή με φορτίο.
- Χρησιμοποιείτε μόνο βίδες που παρέχονται από τον κατασκευαστή.

ΠΑΡΑΓΟΝΤΕΣ ΜΕΙΩΣΗΣ ΑΝΥΨΩΤΙΚΗΣ ΙΚΑΝΟΤΗΤΑΣ

Θερμοκρασία περιβάλλοντος	Μείωση ανυψωτικής ικανότητας
μικρότερη των -40°C	Μη επιτρεπτό
από -40°C έως 200°C	Καμία
από 200°C έως 250°C	- 20%
από 250°C έως 350°C	- 25%
πέραν των 350°C	Μη επιτρεπτό

Συντελεστής ασφάλειας 4

- Για τις διατάξεις ανύψωσης που μένουν εφαρμοσμένες στη δομή συστήνεται να μπλοκάρετε το κομμάτι μέσω κόλλας ακινητοποίησης σπειρώματος.
- Ο κρίκος μπορεί να χρησιμοποιηθεί με πλήρη ασφάλεια μέχρι ένα μέγιστο 20.000 ανυψώσεων πλήρους φορτίου.
- Σε περίπτωση εργασιών ανύψωσης υψηλού κινδύνου, θα πρέπει να διασφαλίζονται συνθήκες ασφαλείας για όλες τις εργασίες.
- Η μη τήρηση των υποδείξεων μπορεί να επιφέρει ζημιές σε άτομα και αντικείμενα.
- Τεκμηρίωση συνταχθείσα σύμφωνα με το σημείο 1.7.4.2 της οδηγίας μηχανημάτων 2006/42/ΕΚ.

① ΑΝΥΨΩΤΙΚΗ ΙΚΑΝΟΤΗΤΑ (ΠΙΝΑΚΑΣ)

ΑΠΑΓΟΡΕΥΣΕΙΣ
- ❑ Μην χρησιμοποιείτε τους κρίκους σε χώρους με όξινο περιβάλλον ή με χημικές ουσίες υψηλής ικανότητας διάβρωσης ή/και σε ατμόσφαιρα με πιθανότητα έκρηξης.
- ❑ Μην τα χρησιμοποιείτε σε περιβάλλον με θερμοκρασία μεγαλύτερη των 350°C ή μικρότερη των -40°C.
- ❑ Μην υπερβαίνετε τις ανυψωτικές ικανότητες που υποδεικνύονται στον πίνακα αναφοράς.
- ❑ Μην τα χρησιμοποιείτε για σκοπούς διαφορετικούς από τους προβλεπόμενους.
- ❑ Για τη συναρμολόγηση του κρίκου μη χρησιμοποιείτε ροπές σύσφιξης μεγαλύτερες των υποδεικνυόμενων.
- ❑ Μην αντικαθιστάτε τους κοχλίες και όλα τα γνήσια εξαρτήματα
- ❑ Μην το χρησιμοποιείτε για την ανύψωση ατόμων.
- ❑ Μην στέκεστε κάτω από το αναρτημένο φορτίο κατά τη χρήση.
- ❑ Μη σταθμεύετε, κατά τη χρήση, στις επικίνδυνες περιοχές (ως επικίνδυνες περιοχές εννοούνται περιοχές εκτεθειμένες/χαρακτηρισμένες από επικινδυνότητα λόγω πτώσης του κινούμενου φορτίου μέσω του αξεσουάρ).
- ❑ Αν διενεργηθούν στο προϊόν τροποποιήσεις ή επισκευές ή/και μεταγενέστερες επεμβάσεις, εκπίπτει η εγγύηση και θεωρούμαστε απαλλαγμένοι από οποιαδήποτε ευθύνη.

ΔΙΑΤΗΡΗΣΗ
Η διάταξη θα πρέπει να διατηρείται σε κατάλληλο περιβάλλον (π.χ. ξηρό, μη διαβρωτικό, κλπ).

ΑΝΑΚΥΚΛΩΣΗ
Η συσκευασία του προϊόντος θα πρέπει να οδηγηθεί στη συνήθη χωριστή αποκομιδή.
Το προϊόν πρέπει να διατίθεται ως μεταλλικό απόβλητο.

FI SANKASILMUKKANOSTORUUVI HT

MERKINNÄT
- ❑ [SCG /CARTEC]: Valmistajan logo
- ❑ [CE]: Konedirektiivin 2006/42/EY mukainen
- ❑ [WLL..t]: Suurin sallittu kuormitettavuus tonneina (esim. 1.5 t)
- ❑ [M]: Kierteen läpimitta (esim. M16)
- ❑ [1/L]: Jäljitettävyyskoodi
- ❑ [ ]: DGUV-tyyppihyväksyntä
- ❑ [I]: Valmistettu Italiassa
- ❑ [806]: Tuotteen koodi
- ❑ [10]: Laatuluokka 100

KÄYTTÖ
KUORMIEN NOSTOON TARKOITETTU KIINNITYSPISTE
EI SAA KÄYTTÄÄ HENKILÖIDEN NOSTAMISEEN

”CE-vaatimustenmukaisuusvakuutus”
(Konedirektiivin 2006/42/EY liite IIA)
Vakuutetaan, että kaikki tämän vakuutuksen kohteena olevat materiaalit ovat kaikkien direktiivin 2006/42/EY edellyttämien määräysten mukaisia.

TARKASTA SANKASILMUKKANOSTORUUVIN (TUOTE 806HT) SOPIVUUS KYSEISEEN KÄYTTÖÖN ENNEN JOKAISTA KÄYTTÖKERTAA TAI VÄHINTÄÄN KERRAN VUODESSA

Tarkista ennen jokaista käyttökertaa:
- Onko sankasilmukkanostoruuvissa ja sen osissa, ruuvi mukaan lukien, kuluneisuutta, korroosiota, halkeamia tai selvästi havaittavia muodon muutoksia.
- Ovatko merkinnät selvästi luettavissa.
- Ovatko nostettavat kuormat sankasilmukkanostoruuvin suurimman sallitun kuormitettavuuden rajoissa (kuormitettavuudet osoitetaan sekä sankasilmukkanostoruuveissa että käyttöohjeissa).
- Onko renkaan halkaisija pienentynyt yli 10 % kyseisen renkaan nimellishalkaisijaan verrattuna kulumisen seurauksena yhdessäkään kosketuskohdassa Ⓐ
- Onko sankasilmukkanostoruuvi ruuvattu tukevasti kiinni alustaan. Pyöriikö yläosa vapaasti.

Jos huomaat tarkastuksessa jonkin puutteen, sankasilmukkanostoruuvia ei saa enää käyttää, vaan se on vaihdettava.
Huomaa, että:
- Tarkastuksen saa suorittaa vain tehtävään koulutuksen saanut ammattihenkilö.
  Koska sankasilmukkanostoruuvit (tuote 806HT) toimivat noston lisävarusteina, niille on suoritettava säännölliset aikataulun mukaiset tarkastukset ja nämä on kirjattava erityiseen voimassa olevien lakien ja määräysten mukaiseen tarkastusrekisteriin.
- Sankasilmukkanostoruuvin saa asentaa vain täysi-ikäisen ammattihenkilö. Asennus on suoritettava konedirektiivin 2006/42/EY ja sen jälkeen julkaistujen määräysten mukaisesti.
- Ammatti-ihmisten on suoritettava nostamisen valvonta, kuorman painopisteen varmistaminen sekä sankasilmukkanostoruuvin kääntäminen oikeaan asentoon, jotta voidaan varmistaa kuorman jakautuminen tasapainoisesti.
- Epäsymmetrisillä kuormilla on sankasilmukkanostoruuvin kuormitettavuuden alentaminen selvitettävä taulukossa annettujen tietojen mukaisesti.
- Vastakierreruuvin lujuusluokan soveltuvuus nostosilmukan kiinnitykseen suhteessa nostettavaan kuormaan tulee tarkistaa (vastakierreruuvin materiaalin tulee olla vetolujuuden sama tai suurempi kuin teräksen S235JR – viitteenä standardi UNI EN 10025).

- Kierteytetyn reiän syvyyden tulee olla vähintään
  - 1xd teräkselle
  - 1,25xd valimoharkkoraudalle
  - 1,5xd lujuudeltaan alhaiselle valimoharkkoraudalle (lujuus <200 Mpa)
  - 2xd alumiiniseoksille
  - 2,5xd alumiini-magnesiumseoksille
- Kierteytetyn reiän tulee olla kohtisuorassa kiinnitysalustaan nähden.
- Tarkista vastakierreruuvin kiinnitysalustan tasaisuus ja riittävä koko. Varmista, että silmukan koko kiinnitysalusta on tasainen ja että se on tasaisesti alustaa vasten. Sankasilmukkanostoruuvin käyttö on kielletty, jos se ulottuu kiinnitysalustana ulkopuolelle.
- Asenna sankasilmukkanostoruuvi kiertämällä sitä käsin kuusioavaimella. Jatkopalaa ei saa käyttää, koska sellainen saattaa kuormittaa ruuvia liian suurella kiristysmomentilla (taulukossa annettuja kiristysmomentteja ei saa ylittää). Irrottaminen tapahtuu päinvastaisessa järjestyksessä.
- Kiristä sankasilmukkanostoruuvia, kunnes se on kokonaan tukitasoa vasten.
- Tarkista kiristämisen jälkeen, ovatko lenkki ja rengas vapaina, niin että ne voivat pyöriä asiaankuuluvalla tavalla.
- Kiristämisen jälkeen käännä sankasilmukkaruuvi kuorman suuntaan.

Huomio
- Sankasilmukkanostoruuvi ei sovellu kuormitettuna pyörittämiseen.
- Käytä ainoastaan valmistajan toimittamia ruuveja.

LÄMPÖTILAN VAIKUTUS KUORMITETTAVUUDEN ALENEMISEEN

Ympäristölämpötila	Kuormitettavuuden vähentäminen
alle -40 °C	Kielletty
-40–200 °C	Ei rajoituksia
200–250 °C	-20%
250–350 °C	-25%
yli 350 °C	Kielletty

Turvallisuuskerroin 4

- Jos nostoväline jätetään kiinni rakenteeseen, suosittelemme varmistamaan kiinnityksen kierreliimalla.
- Sankasilmukkanostoruuvi kestää jopa 20 000 nostoa täydellä kuormalla ilman turvallisuusriskejä.
- Erittäin vaarallisissa nostotilanteissa turvalliset olosuhteet on taattava kaikissa toimenpiteissä.
- Ohjeiden noudattamatta jättäminen saattaa aiheuttaa tapaturmia ja esinevahinkoja.
- Asiakirja-aineisto on koottu konedirektiivin 2006/42/EY kohdan 1.7.4.2 mukaisesti.

① KUORMITETTAVUUS (TAULUKKO)

KIELLOT
- ❑ Sankasilmukkanostoruuvia ei saa käyttää happamassa ympäristössä, alttiina kemiallisten aineiden aiheuttamalle voimakkaalle korroosiolle eikä räjähtävissä ympäristöissä.
- ❑ Ei saa käyttää ympäristöissä, joiden lämpötila on yli 350 °C tai alle -40 °C.
- ❑ Taulukossa annettuja kuormitettavuusarvoja ei saa ylittää.
- ❑ Ei saa käyttää muihin kuin sille suunniteltuihin tarkoituksiin.
- ❑ Annettua kiristysmomenttia ei saa ylittää nostosilmukkaa asennettaessa.
- ❑ Ruuveja ja alkuperäisiä komponentteja ei saa vaihtaa muunlaisiin.
- ❑ Ei saa käyttää henkilöiden nostamiseen.
- ❑ Riippuvan kuorman alla oleskelu on kielletty.
- ❑ Vaara-alueella ei saa olla käytön aikana. (Vaara-alueeksi tarkoitetaan sitä aluetta, missä olisi kuorman pudotessa vaarallista olla.)
- ❑ Mikäli tuotteeseen suoritetaan muutoksia tai korjauksia ja/tai myöhempiä käsittelyjä, takuuehdot raukeavat ja valmistaja kieltäytyy kaikesta vastuusta.

VARASTOINTI
Varastoi sankasilmukkaruuvi sille sopivassa ympäristössä (kuiva, ei korroosiota muodostava jne.).

HÄVITTÄMINEN
Tuotteen pakkaus on toimitettava tavalliseen erilliskeräykseen.
Tuote on kerättävä metalliromuna.

EE HT PÖÖRLEV AASPOLT KINNITIGA

TEMPLID
- ❑ [SCG /CARTEC]: Tootja initsiaalid
- ❑ [CE]: Kooskõlas masinadirektiiviga 2006/42/EÜ
- ❑ [WLL..t]: Maksimaalne töökoormuse piirang tonnides (nt 1,5 t)
- ❑ [M]: Keerme mõõt (nt M16)
- ❑ [1/L]: Jälgitavust tagav tooteseeria
- ❑ [ ]: DGUV tüübikinnitus
- ❑ [I]: Toodetud Itaalias
- ❑ [806]: Tootekood
- ❑ [10]: Klass 100

KASUTUSOTSTARVE
KOORMUSE TÕSTMISE ANKRUPUNKT
MITTE KASUTADA INIMESTE TÕSTMISEKS

“CE vastavusdeklaratsioon”
(Masinadirektiivi 2006/42/EÜ lisa IIA)
Käesolevaga kinnitame, et kõik selle deklaratsiooniga hõlmatud materjalid vastavad direktiivi 2006/42/EÜ sätetele

PÖÖRLEVA KINNITIGA RÕNGASPOLDI 806HT KASUTAMISE SOBIVUSE KONTROLLIMINE. TEOSTADA ENNE IGA KASUTAMIST JA VÄHEMALT ÜKS KORD AASTAS

Enne igat kasutuskorda veenduge, et:
- aaspoldil ja kõigil selle osadel, kaasa arvatud kruvi, ei ole kulumisest, korrosioonist, pragudest või ilmselgest kõverdumisest tingitud defekte;
- tähised on täielikult loetavad;
- tõstekoormused vastavad kandevõimetele, mille jaoks aaspoldid on ette nähtud (kandevõimed on kirjas aaspoltide peal ja ka kasutusjuhendis);
- aasa läbimõõt ei ole ühe kontaktpunkti Ⓐ kulumise tõttu vähenenud rohkem kui 10% aasa enda nimiläbimõõdust;
- seade on kindlalt kinnitatud kandekonstruktsiooni külge ja aaspoldi korpus pöörleb vabalt.

Kõrvalekallete avastamisel kontrollimise käigus ei tohi aaspolti kasutada ja see tuleb välja vahetada
Pidage meeles:
- Kõik kontrollid peab läbi viima kvalifitseeritud personal
  Kuna tegemist on tõstetarvikutega, peavad pöörlevad aaspoldid koos kinnitiga art 806HT läbima planeerilise rutiinse kontrolli, mis registreeritakse vastavalt kehtivatele seadustele ja määrustele spetsiaalsesse ohutuskontrolli registrisse
- Pöörleva kinnitiga aaspoldi peavad paigaldama kvalifitseeritud täiskasvanud töötajad, kuna seda kasutatakse tõstetöödel, mis tuleb läbi viia vastavalt 2006/42/EÜ masinadirektiivile ja selle hilisematele muudatustele.
- Kvalifitseeritud isik, kes peab tõstmist jälgima, peab alati tuvastama koorma raskuskeskme ja asetama aaspoldid nii, et koorem ise oleks alati tasakaalus.
- Asümmeetrilise koormuse korral tuleks kaaluda võimsuste vähendamist, nagu on näidatud võrdlustabelis
- Kontrollida tuleks aaspoldi hoidmiseks mõeldud kruvi vastupidavusklassi sobivust tõstetava koormuse suhtes (kruvi materjali tõmbetugevus peab olema võrdne või suurem kui teras S235JR – võrdlusstandard UNI EN 10025)

- Keermesava sügavus peab olema minimaalne
  - 1xd terasel
  - 1,25xd malmist valandite jaoks
  - 1,5xd madala takistusega malmist valandite jaoks (takistus <200Mpa)
  - 2xd alumiiniumsulamitele
  - 2,5xd alumiiniumi-magneesiumisulamitele
- Keermesava peab olema kontaktpinnaga risti
- Kontrollige, kas kruvi kontaktpind on tasapinnaline ja piisav, et tagada kontakt kogu aaspoldi tasase pinnaga, ja et see sobib tihedalt. Ärge kasutage aaspolti, kui kontaktpind on väljaulatuv
- Aaspoldi paigaldamiseks tuleb kruvi ainult mutrivõtmega kinni keerata ilma pikenduste abita, mis võivad kruvi eelkoormata liigse pingutusmomendiga (ärge ületage tabelis toodud pingutusmomente); selle lahtivõtmiseks toimige vastupidiselt
- Pingutage aaspolti, kuni see kleepub tihedalt kontaktpinnaga
- Pärast pingutamist kontrollige, kas kinniti ja rõngas pöörlevad vabalt ja õigesti
- Pärast pingutamist suunake seadise rõngas koorma poole

Hoiatus!
- Seade ei sobi pöörlemiseks pärast koorma tõstmist
- Kasutage ainult tootja tarnitud kruvisid

KANDEVÕIME VÄHENDAMISE TEGURID

Ümbritsev temperatuur	Kandevõime vähendamine
madalam kui -40 °C	Pole lubatud
-40 °C-lt 200 °C-le	Puudub
200 °C-lt 250 °C-le	– 20%
250 °C-lt 350 °C-le	– 25%
üle 350 °C	Pole lubatud

Turvakoefitsient 4

- Tõsteseadmete puhul, mis jäävad konstruktsiooni külge, soovitame detaili kinnitada keermeliimiga.
- Aaspolti saab täiesti ohutult kasutada kuni maksimaalselt 20 000 tõstmiseni täiskoormusel
- Kõrge riskiga tõstetoimingute korral peavad kõigi toimingute jaoks olema tagatud ohutustingimused
- Nende juhiste eiramine võib kaasa tuua varalise kahju või kehavigastused
- 2006/42/EÜ MASINADIREKTIIVI punkti 1.7.4.2 piirangutega koostatud dokumentatsioon

① KOORMUS (TABEL)

EI TOHI
- ❑ Ärge kasutage aaspolte keskkondades, mis on happelised ja/või plahvatusohtlikud või mille puhul on kemikaalidest tulenev suur korrodeerumisoht
- ❑ Ärge kasutage keskkondades, kus temperatuur on üle 350 °C
- ❑ või alla -40°C.
- ❑ Ärge ületage tabelis toodud kandevõimeid
- ❑ Ärge kasutage mittesihipäraselt otstarbel
- ❑ Aaspoldi kokkupanekul järgige täpselt soovitatud pingutusmomente
- ❑ Ärge vahetage kruvisid ega kõiki originaalkomponente
- ❑ Ärge kasutage inimeste tõstmiseks
- ❑ Ärge seiske kasutamise ajal üles tõstetud koorma all
- ❑ Ärge seiske kasutamise ajal ohualadel (ohualadeks on vahetud alad ja alad, kuhu võib seadme abil üles tõstetud koorem kukkuda)
- ❑ Kui tootele tehakse muudatusi või parandusi ja/või hilisemaid töötlusi, on garantiitingimused kehtetud ja me loeme end igasugusest vastutusest vabastatuks.

HOIUSTAMINE
Aaspolti tuleb hoida nõutekohastes tingimustes (st kuivas, mittesöövitavas jne keskkonnas).

KASUTUSELT KÕRVALDAMINE
Toote pakend tuleb saata tavapärasesse taaskasutusse.
Toode tuleb taaskasutada vanametallina.

DA DREJELIGT LØFTEØJE HT MED BESLAG

STEMPLER
- ❑ [SCG /CARTEC]: Fabrikantens mærkning
- ❑ [CE]: Iht. Maskindirektivet 2006/42/EF
- ❑ [WLL..t]: Maks. last i ton (fx 1,5 t)
- ❑ [M]: Gevindstørrelse (fx M16)
- ❑ [1/L]: Sporbarhed
- ❑ [ ]: DGUV godkendt
- ❑ [I]: Made in Italy
- ❑ [806]: Produktkode
- ❑ [10]: Grad 100

TILSIGTET BRUG
FORANKRINGSPUNKT BEREGNET TIL LØFT AF LASTER
MÅ IKKE ANVENDES TIL LØFT AF PERSONER

“CE-overensstemmelseserklæring”
(Maskindirektivet 2006/42/EF bilag IIA)
Det erklæres hermed, at alle materialer i denne erklæring er i overensstemmelse med alle bestemmelserne i direktiver 2006/42/EF

KONTROL AF EGNETHED TIL BRUG TIL DREJELIGE LØFTEØJER MED BESLAG 806HT, SOM SKAL UDFØRES INDEN HVER IBRUGTAGELSE OG MINDST ÉN GANG OM ÅRET.

Inden hver ibrugtagelse skal man kontrollere, at:
- Løfteøjet og alle dele, inklusiv skruen, er fri for defekter på grund af slid, korrosion, revner eller tydelige deformationer
- Mærkningerne er synlige
- De laster, der skal løftes, stemmer overens med løfteøjernes kapacitet (kapaciteterne er angivet både på løfteøjerne og i brugsanvisningen)
- Diameteren på ringen ikke er blevet mindre end 10 % af den nominelle diameter på selve ringen på grund af slid på en af kontaktfladerne med vulsten Ⓐ
- Anordningen er godt fastgjort og skruet i bund til den bærende struktur og løfteøjets vulst kan dreje frit

Hvis kontrollerne giver negativt resultat, må løfteøjet ikke længere anvendes, men skal udskiftes
Bemærk følgende:
- Kontrollerne skal udføres af kvalificeret personale
  Tilbehør til løftegrej skal de drejelige løfteøjer med beslag i serien 806HT kontrolleres jævnligt med planlagte eftersyn, som noteres i et kontrolregister i overensstemmelse med gældende regler og love
- Det drejelige løfteøje med beslag skal installeres af voksent og kvalificeret personale, eftersom det anvendes til løft, som skal udføres i overensstemmelse med Maskindirektivet 2006/42/EF og efterfølgende ændringer
- Den kvalificerede person, der skal overvåge løftearbejdet, skal altid fastlægge lastens tyngdepunkt og placere løfteøjerne, således at det sikres, at lasten altid er i balance
- I tilfælde af asymmetriske laster skal man tage højde for en reduktion af kapaciteten, som angivet i tabellen
- Kontroller egnetheden af resistenskategorien for møtrikken, der er beregnet til at huse løfteøjet, i forhold til den last, der skal løftes (møtrikkens materiale skal have en trækstyrke, der er lig med eller større end den for stål S235JR – referencestandard UNI EN 10025)

- Gevindhullets dybde skal være mindst
  - 1xd for stål
  - 1,25xd for støbejern
  - 1.5xd for støbejern med lav trækstyrke (modstand <200 Mpa)
  - 2xd for aluminiumlegeringer
  - 2,5xd for aluminium-magnesiumlegeringer
- Gevindhullet skal være vinkelret på støttefladen
- Kontroller, at støttefladen på det indvendige gevind er egnet, hvad angår planhed og dimension, så der sikres en støtte på hele løfteøjets plane flade og så den slutter tæt på korrekt vis. Det er forbudt at anvende løfteøjet med frithængende støtteflade
- For installation af løfteøjet er det tilstrækkeligt manuelt at fastskrue skruen med en skruenøgle uden at anvende forlængere, der kan forudbelaste skruen med for høje fastspændingsmomenter (følg fastspændingsmomenterne angivet i tabellen); for afmontering, følg den omvendte fremgangsmåde
- Spænd løfteøjet, indtil det slutter helt tæt til støttefladen
- Efter fastspænding skal det kontrolleres, at beslag og vulst drejet frit på korrekt vis
- Efter fastspænding drejes ringen på anordningen i retning af lasten

Advarsel
- Anordningen er ikke egnet til rotation under belastning
- Brug kun skruer leveret af producenten

KAPACITETSREDUCERENDE FAKTORER

Omgivende temperatur	Kapacitetsreduktion
mindre end -40 °C	Ikke tilladt
fra -40 °C til 200 °C	Ingen
fra 200 °C til 250 °C	- 20%
fra 250 °C til 350 °C	- 25%
over 350 °C	Ikke tilladt

Sikkerhedskoefficient 4

- For løfteanordninger, som skal anvendes til strukturen, anbefales det at blokere emnet via gevindlim
- Løfteøjet kan anvendes sikkert op til maks. 20.000 løft ved fuld last
- I tilfælde af løft med forhøjet risiko skal man sørge for overholdelse af sikkerheden under alle arbejdshandlinger
- Manglende overholdelse af anvisningerne kan medføre skade på personer og ting
- Dokumentation udarbejdet iht. punkt 1.7.4.2 i Maskindirektivet 2006/42/EF

① KAPACITET (TABEL)

FORBUD
- ❑ Brug ikke løfteøjerne i surt miljø eller i omgivelser med høj korrosion med kemiske stoffer og/eller eksplosionsfarlig atmosfære
- ❑ Må ikke anvendes i omgivelser med en temperatur på over 350°C eller under– 40°C
- ❑ Overstig ikke kapaciteterne anført i referencetabellen
- ❑ Må ikke anvendes til andre formål end foreskrevet
- ❑ Brug ikke til montering af løfteøjet fastspændingsmomenter, der er højere end foreskrevet
- ❑ Udskift ikke de originale skruer og komponenter
- ❑ Må ikke anvendes til løft af personer
- ❑ Ophold dig ikke under løftet last under brug
- ❑ Ophold dig ikke i farlige områder under brug (dvs. områder, der er udsat/fastlagt som farlige områder pga. fare for fald af lasten, som flyttes med udstyret)
- ❑ Hvis der foretages ændringer eller reparationer og/eller efterfølgende behandlinger på produktet, bortfalder garantibetingelserne og vi betragter os som fritaget fra ethvert ansvar

OPBEVARING
Anordningen skal opbevares i egnede miljøer (dvs. tørt, ikke korrosivt osv.).

BORTSKAFFELSE
Produktets emballage skal kildesorteres.
Produktet skal genvindes som metalaffald.

BS OKRETNI VIJAK S UŠICOM HT SA DRŽAČEM

OZNAKE
- ❑ [SCG /CARTEC]: Oznaka proizvođača
- ❑ [CE]: Prema Direktivi o mašinama 2006/42/EC
- ❑ [WLL..t]: Maksimalni teret prilikom upotrebe izražen u tonama (npr. 1.5 t)
- ❑ [M]: Dimenzije navoja (npr. M16)
- ❑ [1/L]: Partija sljedivosti
- ❑ [ ]: DGUV zvanična potvrda
- ❑ [I]: Proizvedeno u Italiji
- ❑ [806]: Šifra proizvoda
- ❑ [10]: Stepen 100

PREDVIĐENA UPOTREBA
UPORIŠNA TOČKA NAMIJENJENA ZA PODIZANJE TERETA
NE MOŽE SE KORISTITI ZA PODIZANJE OSOBA

“Izjava o usaglašenosti EC”
(Direktiva o mašinama 2006/42/EC prilog IIA)
Dajemo izjavu da je sav materijal naveden u ovoj Izjavi u skladu sa svim odredbama iz direktive 2006/42/EZ

PROVJERU ADEKVATNOSTI ZA KORIŠTENJE OKRETNIH VIJAKA S UŠICOM SA DRŽAČEM OZNAKE 806HT TREBA IZVRŠITI SVAKI PUT PRIJE UPOTREBE, A NAJMANJE JEDNOM GODIŠNJE

Svaki put prije upotrebe provjerite:
- Da ušica i svi njeni dijelovi kao i vijak nisu istrošeni, zarđali, napukli ili vidno deformirani
- Jesu li oznake jasno čitljive
- Je li teret koji treba podići u skladu s kapacitetom za koji su vijci s ušicom projektirani (kapacitet je naveden i na vijcima s ušicom i u uputstvima)
- Da promjer ušice nije smanjen za više od 10% nazivnog promjera ušice zbog trošenja neke od kontaktnih točaka Ⓐ
- Da je naprava dobro pričvršćena za noseću konstrukciju i da li se tijelo vijka s ušicom slobodno okreće

U slučaju da kontrole daju negativan ishod, vijak s ušicom ne trebate više koristiti, već ga trebate zamijeniti
Ne zaboravite sljedeće:
- Kontrole treba vršiti kvalificirano osoblje
  S obzirom da su okretni vijci s ušicom sa držačem oznake 806HT sredstva za podizanje, iste trebate povremeno pregledati i to programirano i bilježiti u odgovarajući registar kontrola u skladu sa važećim standardima i zakonima
- Okretni vijak s ušicom sa držačem treba namontirati punoljetno i kvalificirano osoblje s obzirom da se on koristi za radnje podizanja koje se moraju izvoditi u skladu s Direktivom o mašinama 2006/42/EC i narednim izmjenama
- Kvalificirana osoba koja mora nadgledati operacije podizanja mora uvijek pronaći centar gravitacije tereta i postaviti vijke s ušicom tako da teret bude uravnotežen
- U slučaju asimetričnog tereta, uzeti u obzir smanjenje kapaciteta kako je navedeno u referentnoj tablici
- Provjerite adekvatnost razreda otpornosti internog vijka u koji treba smjestiti vijak s ušicom u odnosu na teret koji treba podići (materijal internog vijka mora imati vlačnu čvrstoću koja je jednaka i veća od vlačne čvrstoće čelika S235JR – referentni standard UNI EN 10025)

- Dubina rupe s navojem mora biti najmanje
  - 1xd za čelik
  - 1,25xd za lijevano željezo
  - 1.5xd za odljevke od lijevanog željeza slabe otpornosti (otpornost <200 Mpa)
  - 2xd za legure aluminija
  - 2.5xd za legure aluminija-magnezija
- Rupa s navojem mora biti pod pravim uglom u odnosu na površinu oslanjanja
- Provjerite je li površina na koju se oslanja interni vijak odgovarajuća što se tiče ravnoće i dimenzija tako da garantira oslanjanje čitave ravne površine vijka s ušicom i da ona prianja na prikladan način. Zabranjeno je koristiti vijak s ušicom s konzolnom potpornom površinom
- Za montažu vijka s ušicom dovoljno je ručno zategnuti vijak imbus ključem bez korištenja produžnih dijelova koji bi mogli preopteretiti vijak s preterano velikim momentom zatezanja (nemojte premašiti momente zatezanja navedene u tablici); za demontažu, postupite u obrnutom redoslijedu
- Pritegnite vijak s ušicom sve dok on do kraja ne prione na podlogu
- Kada završite zatezanje, provjerite da li se držač i ušica slobodno okreću na ispravan način
- Kada završite pritezanje, usmjerite ušicu naprave u smjeru tereta

Pažnja
- Ova naprava nije prikladna za rotaciju pod teretom
- Koristite samo vijke koje je isporučio proizvođač

FAKTORI SMANJENJA KAPACITETA

Temperatura ambijenta	Smanjenje kapaciteta
manja od -40°C	Nije dopušteno
od -40°C do 200°C	Nema
od 200°C do 250°C	- 20%
od 250°C do 350°C	- 25%
preko 350°C	Nije dopušteno

Koeficijent sigurnosti 4

- Za sredstva za podizanje koja ostaju postavljena na konstrukciji preporučujemo da blokirate komad pomoću ljepka za osiguranje navoja
- Vijak s ušicom može se koristiti potpuno sigurno do najviše 20.000 dizanja pod punim teretom
- U slučaju dizanja s visokim rizikom, moraju se garantirati sigurnosni uslovi za sve radnje
- Ukoliko se ne pridržavate uputstava, osobama i predmetima se može nanijeti šteta
- Dokumentacija izrađena u skladu s točkom 1.7.4.2. Direktive o mašinama 2006/42/EZ

① KAPACITET (TABLICA)

ZABRANE
- ❑ Nemojte koristiti vijke s ušicom u kiselim ambijentima ili ambijentima s velikom korozijom kemijskih tvari i/ili u eksplozivnoj atmosferi
- ❑ Ne koristiti u ambijentima s temperaturom većom od 350°C ili manjom od – 40°C
- ❑ Ne premašivati nosivost označenu u referentnoj tablici
- ❑ Ne koristiti u drugačiju svrhu od predviđene
- ❑ Za montažu vijka s ušicom nemojte koristiti moment zatezanja veći od propisanog
- ❑ Nemojte menjati vijke i sve originalne komponente
- ❑ Ne koristiti za podizanje osoba
- ❑ Za vrijeme upotrebe ne zadržavati se ispod tereta koji visi
- ❑ Nemojte se zadržavati za vrijeme upotrebe u opasnim područjima (pod opasnim područjima podrazumijevaju se područja koja su izložena riziku pada tereta koji se diže pomoću vijka s ušicom)
- ❑ Ukoliko na proizvodu izvršite izmjene ili popravke i/ili naknadne obrade, garancija prestaje važiti i nećemo snositi nikakvu odgovornost

ČUVANJE
Napravu morate čuvati u odgovarajućem ambijentu (npr. na suhom mjestu, u ambijentu koji nije korozivan itd.).

ZBRINJAVANJE
Ambalaža proizvoda treba se zbrinuti kao otpad koji se odvojeno prikuplja.
Proizvod treba obraditi kao metalni otpad.

CZ OTOČNÝ ZÁVĚSNÝ TŘMEN HT

ZNAČENÍ
- ❑ [SCG /CARTEC]: Značka výrobce
- ❑ [CE]: Označení „CE“ podle směrnice o strojních zařízeních 2006/42/ES
- ❑ [WLL..t]: Maximální pracovní zatížení v tunách (např. 1,5 t)
- ❑ [M]: Rozměr závitu (např. M16)
- ❑ [1/L]: Šarže dohledatelnosti
- ❑ [ ]: Homologace DGUV
- ❑ [I]: Made in Italy
- ❑ [806]: Kód výrobku
- ❑ [10]: Stupeň 100

PŘEDPOKLÁDANÝ ÚČEL POUŽITÍ
KOTEVNÍ BOD, URČENÝ PRO ZVEDÁNÍ BŘEMEN
NESMÍ SE POUŽÍVAT KE ZVEDÁNÍ OSOB

“ES prohlášení o shodě”
(Směrnice o strojních zařízeních 2006/42/ES, příl. IIA)
Prohlašujeme, že všechny materiály, které jsou předmětem tohoto prohlášení, jsou ve shodě se všemi příslušnými ustanoveními směrnice 2006/42/ES.

KONTROLU VHODNOSTI POUŽITÍ OTOČNÝCH ZÁVĚSNÝCH TŘMENŮ HT ART. 806HT JE TŘEBA PROVÉST PŘED KAŽDÝM POUŽITÍM A NEJMÉNĚ V ROČNÍCH INTERVALECH.

Před každým použitím zkontrolujte, že:
- závěsný třmen a všechny jeho díly, včetně šroubu, nevykazují vady opotřebení, korozi, trhliny nebo zjevné deformace;
- označení jsou dobře čitelná;
- zvedaná břemena odpovídají nosnostem, pro které byly závěsné třmeny navrženy (nosnosti jsou uvedeny jak na závěsném třmenu, tak v návodu);
- průměr kroužku se v důsledku opotřebení v jednom z míst kontaktu Ⓐ nezmenšil o více než 10 % jmenovitého průměru samotného kroužku;
- prostředek je řádně utažen k nosní konstrukci a že se tělo závěsného třmene se volně otáčí.

V případě záporného výsledku kontrol se závěsné oko nesmí používat a musí se vyměnit.
Připomínáme, že:
- Kontroly musí provádět kvalifikovaný personál,
  protože zvedací příslušenství - otočné závěsné třmeny art. 806HT musí být podrobovány pravidelným plánovaným kontrolám, zaznamenaným do specifické kontrolní knihy ve shodě s platnými normami a předpisy.
- Otočný závěsný třmen musí instalovat plnoletý a kvalifikovaný personál, protože se používá při úkonech zvedání, které se musí provádět v souladu se směrnicí o strojních zařízeních 2006/42/ES v platném znění.
- Kvalifikovaná osoba, která musí dohlížet na úkon zvedání, bude muset vždy vyhledat těžiště břemena a umístit závěsné třmeny tak, aby bylo zajištěno, že břemeno bude vždy vyvážené.
- V případě nesouměrného břemena zohledněte snížení nosností, jak je uvedeno v příslušné tabulce.
- Zkontrolujte vhodnost třídy pevnosti matice určené k umístění závěsného třmenu vzhledem k břemenu, které se má zvedat (materiál matice musí mít pevnost v tahu rovnou nebo větší než u oceli S235JR - referenční norma UNI EN 10025).

- Hloubka otvoru se závitem musí být minimálně
  1×d pro ocel;
  1,25×d pro litiny;
  1,5×d pro litinové odlitky s nízkou pevností (pevnost < 200 MPa);
  2×d pro hliníkové slitiny;
  2,5×d pro slitiny hliníku a hořčíku.
- Otvor se závitem musí být kolmý na opěrnou plochu.
- Zkontrolujte, zda má opěrný povrch matice vhodnou rovinnost a rozměr, aby se zaručilo opření celého rovného povrchu závěsného třmene a jeho vhodné přilnutí. Je zakázáno používat závěsný třmen s přesahujícími částmi opěrné plochy.
- Pro instalaci závěsného třmene stačí ručně šestihranným klíčem dotáhnout šroub, bez pomoci nástavců, které by mohly zatížit šroub nadměrným utahovacím momentem (nepřekračujte utahovací momenty uvedené v tabulce); při demontáži postupujte v opačném pořadí.
  Utáhněte závěsný třmen tak, aby úplně přilnul k opěrné základně.
- Po provedení utažení zkontrolujte, zda se třmen a kroužek otáčejí volně a správně.
- Po utažení natočte kroužek prostředku ve směru zatížení.

Upozornění:
- Prostředek není vhodný pro otáčení pod zatížením.
- Používejte výhradně šrouby dodané výrobcem.

FAKTORY SNÍŽENÍ NOSNOSTI

Teplota prostředí	Snížení nosnosti
menší než -40 °C	Nedovolené
od -40 °C do +200 °C	Žádné
od 200 °C do 250 °C	-20 %
od 250 °C do 350 °C	-25 %
nad +350 °C	Nedovolené

Koeficient bezpečnosti 4

- Pro zvedací prostředky, které zůstanou aplikované na konstrukci, se doporučuje zajištění dílu pomocí zajišťovače závitů.
- Závěsný třmen lze použít zcela bezpečně do max. 20.000 cyklů zvedání s plným zatížením.
- V případě zvedání s vysokým rizikem musí být zaručeny bezpečné podmínky pro všechny úkony.
- Nedodržení těchto pokynů může způsobit ublížení na zdraví osob a škody na majetku.
- Dokumentace byla vytvořena v souladu s bodem 1.7.4.2 směrnice o strojních zařízeních 2006/42/ES.

① NOSNOST (TABULKA)

ZÁKAZY
- ❑ Nepoužívejte závěsné třmeny v kyselém prostředí nebo v prostředí s vysokou korozí chemických látek a/nebo ve výbušné atmosféře.
- ❑ Nepoužívejte v prostředí s teplotou vyšší než +350 °C nebo nižší než -40 °C.
- ❑ Nepřekračujte nosnosti uvedené v příslušné tabulce.
- ❑ Nepoužívejte pro jiné než určené účely.
- ❑ Pro montáž závěsných třmenů nepoužívejte vyšší utahovací momenty, než jsou předepsané.
- ❑ Nenahrazujte šrouby a ostatní původní komponenty jinými.
- ❑ Nepoužívejte ke zvedání osob.
- ❑ Nepostávejte pod zavěšeným břemenem během použití.
- ❑ Nepostávejte během použití v nebezpečných prostorách (pod nebezpečnými prostory se rozumí prostory vystavené/identifikované jako prostory s rizikem pádu břemene manipulovaného pomocí příslušenství).
- ❑ Pokud budou na výrobku provedeny úpravy nebo opravy a/nebo následná ošetření, zanikne platnost záručních podmínek a budeme se považovat za zbavených jakékoli odpovědnosti.

UCHOVÁVÁNÍ
Prostředek musí být uchováván ve vhodném prostředí (např. suché, nekorozivní apod.).

LIKVIDACE
Obal výrobku musí být odevzdán do běžného separovaného odpadu.
Výrobek musí být znovu použit jako kovový šrot.